CATALOGUE DE BROYEURS & TONDEUSES

GEO®

Macchine Agricole

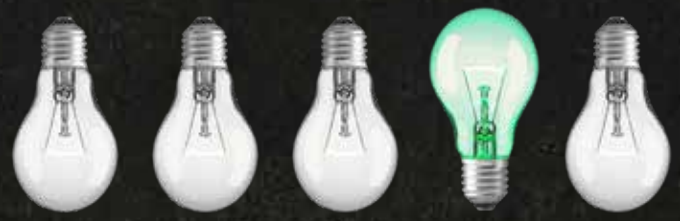

Our Different Idea...

GARANTIE 2 ANS

Pour plus de détails, veuillez consulter notre site web : www.geo-agric.com
Les caractéristiques techniques et les photos sont fournies à titre indicatif et n'ont en aucun cas valeur contractuelle.
La société GEO ITALY se réserve le droit d'apporter à ses produits toutes modifications et améliorations jugées nécessaires, sans préavis.
En matière de sécurité, GEO ITALY recommande aux utilisateurs de consulter attentivement les instructions d'utilisation fournies avec les produits.

GEO | Via Abbate 215 | 14054 Castagnole delle Lanze (AT) | ITALIA (EUROPE)

www.geo-agric.com
info@geo-agric.com
Tel. +39 0141877368

Entreprise

GEO est une entreprise italienne spécialisée dans la fourniture d'équipements et d'accessoires pour l'entretien des espaces verts et le travail du sol.
En quelques années, grâce à sa large gamme de produits, elle a su se tailler une place importante sur le marché en proposant le meilleur rapport qualité-prix sur le territoire européen.

Aujourd'hui, GEO compte plus de 500 revendeurs agréés sur les principaux marchés européens.

GEO
MA-200H
GEO

SOMMAIRE

pg. 08 **Broyeurs fixes**
EFM
EFG
EFGC
EFGC OT
DPS
DPS 220

pg. 20 **Broyeurs à déport hydraulique**
EFGCH
DP
DP 220
MA
DISK MA
GKK

pg. 34 **Broyeur avec bac de ramassage**
FL
FLP

pg. 38 **Broyeurs réversibles**
DPG
AGN

pg. 42 **Broyeurs latéraux**
AGS
AGL
AGL-C
AGE
AGD
AGF
AGFN

pg. 56 **Broyeurs à bras**
AM
AMD
BRC
AMD
AM-T
BJ

pg. 68 **Plateau de coupe**
KM100
TM
DM SILVER
DM 210-N
DM3 210

pg. 78 **Plateau de coupe à disque**
DISK
GB
GBH
GBDD 120
GBDD 150-180

EFM

EFG

EFGC

EFGC OT

DPS

DPS 220

EFGCH

EFGCH OT

DP

DP 220

MA

MA DISK

GKK

AGS

AGL

AGL-C

AGE

AGD

AGF

AGFN

FL

FLP

DPG

AGN

AM

AM 125

AMD

BRC

AM-T

BJ

KM100

TM

DM SILVER

DM 210N

DM3 210

DISK

GB

GBH

GB 120 DD

GB 150/190 DD

EFM

BROYEUR LÉGER AVEC ATTELAGE TROIS POINTS RÉGLABLE

GEO® Macchine Agricole

15-35HP

- Boîte d'engrenages en fonte avec roue libre intégrée
- Lubrification de la boîte d'engrenages : huile SAE 90
- Puissance de transmission applicable : 35 CV
- Rouleau arrière réglable en hauteur
- Tendeur de courroies réglable
- Épaisseur des flancs latéraux : 6 mm
- Patins latéraux réglables
- Rotor avec système de coupe linéaire
- Pied de support

Ø: 1-2 cm

OUTILS

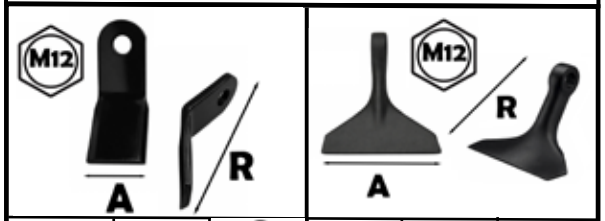

A (mm)	R (mm)	(gr)	A (mm)	R (mm)	(gr)
40	80	150	80	80	300

ATTELAGE TROIS POINTS

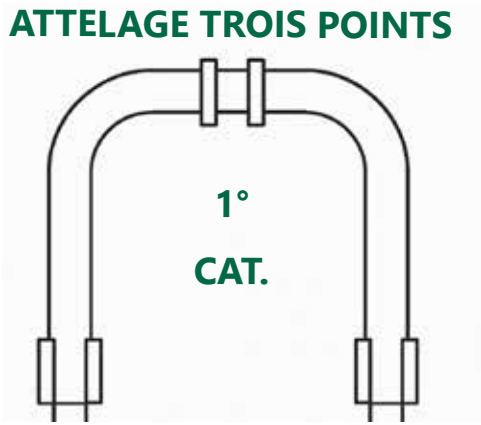

ØA 305 mm	ØB 90 mm	ØC 90 mm

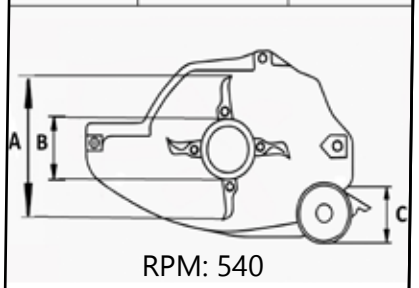

RPM: 540

L= EFM 115: T-4x1000

L= EFM 125: T-4x1000

L= EFM 145: T-4x1000

L= EFM 155: T-4x1000

HPTO: 45 cm
h1: 33 cm

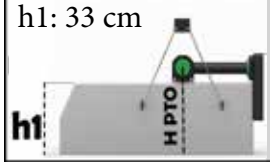

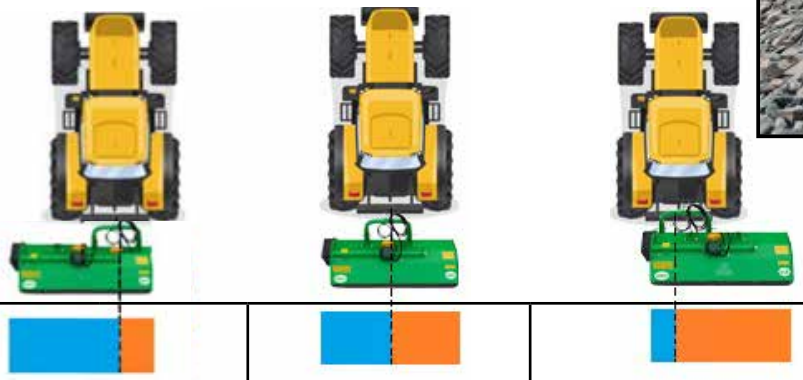

Largeur de travail (cm)						
EFM 115	65	50	50	65	35	80
EFM 125	70	55	55	70	40	85
EFM 145	80	65	65	80	50	95
EFM 155	85	70	70	85	55	100

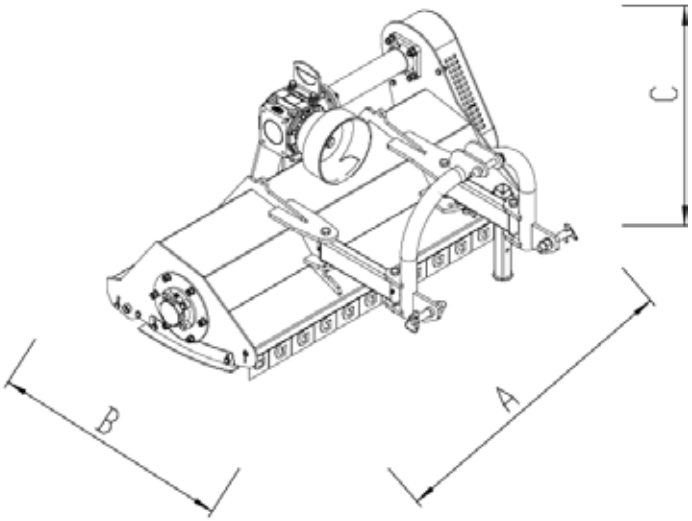

Mod.	Cod.	Largeur de travail (cm)	A (cm)	B (cm)	C (cm)	HP/kW	Kg	Courroies	Lames	Marteaux
EFM 115	3.71.115	115	134	104	72	15-35 / 12-26	151	2	36	18
EFM 125	3.71.125	125	154	104	72	15-35 / 12-26	156	2	18	18
EFM 145	3.71.145	145	164	104	72	20-35 / 16-26	167	3	40	20
EFM 155	3.71.155	155	174	104	72	20-35 / 16-26	173	3	48	24

EFG

BROYEUR LÉGER FIXE

15-40HP

- Boîtier d'engrenages en fonte avec roue libre intégrée
- Lubrification du boîtier : huile SAE 90
- Puissance de transmission applicable : 35 HP
- Rouleau arrière réglable en hauteur avec racleur de boue
- Tendeur de courroies réglable
- Contre-couteau denté
- Épaisseur des flancs latéraux : 6 mm
- Patins latéraux réglables
- Rotor avec système de coupe linéaire
- Béquille de repos

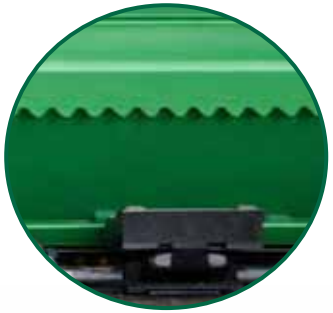

Ø: 2-3 cm

OUTILS

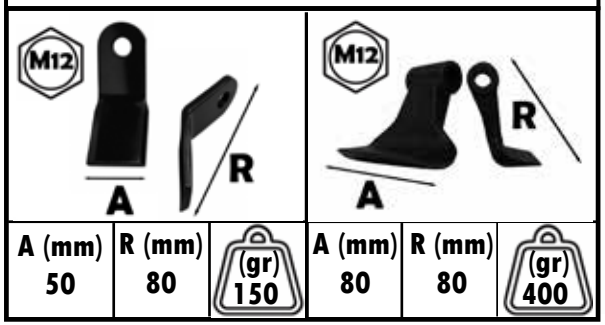

A (mm)	R (mm)	(gr)	A (mm)	R (mm)	(gr)
50	80	150	80	80	400

ATTELAGE TROIS POINTS

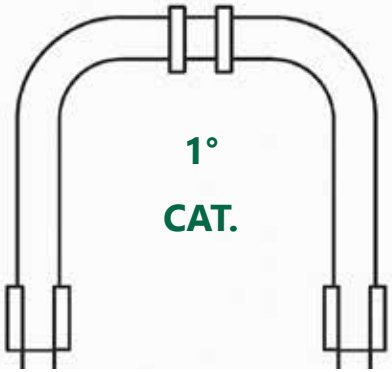

1° CAT.

ØA 325 mm	ØB 110 mm	ØC 100 mm

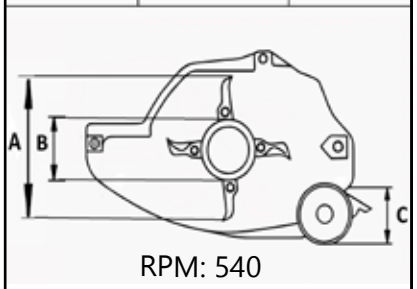

RPM: 540

L= EFG 115: T-4x800
L= EFG 125: T-4x800
L= EFG 145: T-4x800
L= EFG 155: T-4x800
L= EFG 165: T-5X800
L= EFG 175: T-5X800

HPTO: 45 cm
h1: 37 cm

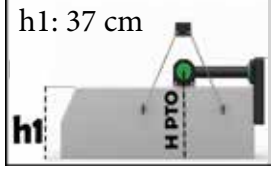

Largeur de travail (cm)		
EFG 105	50	55
EFG 115	50	65
EFG 125	60	65
EFG 145	60	85
EFG 155	70	85
EFG 165	70	95
EFG 175	70	105

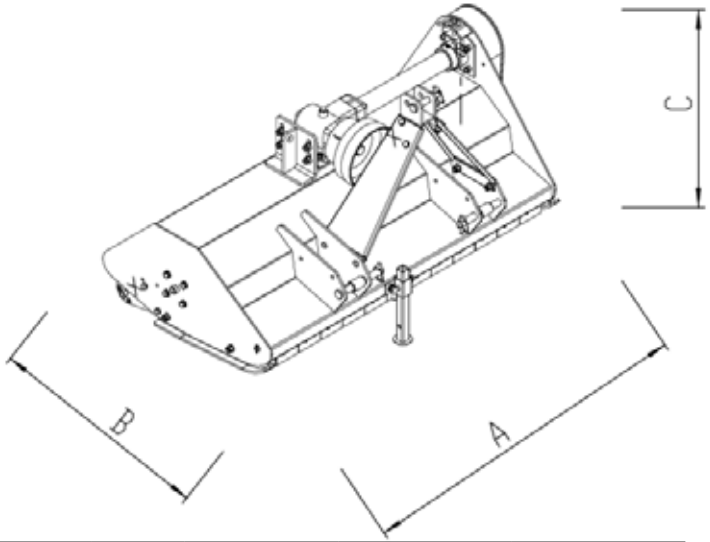

Mod.º	Cod.	Largeur de travail (cm)	A (cm)	B (cm)	C (cm)	HP/kW	Kg	Courroies	Lames	Marteaux
EFG 105	3.23.105	105	118	79	78	15-35 / 12-26	156	2	36	18
EFG 115	3.24.115	115	128	79	78	15-35 / 12-26	178	2	40	20
EFG 125	3.18.125	125	138	79	78	20-35 / 15-26	190	2	42	21
EFG 145	3.19.145	145	160	79	78	25-35 / 18-26	210	3	48	24
EFG 155	3.20.155	155	170	79	78	30-40 / 22-30	240	3	54	27
EFG 165	3.21.165	165	180	79	78	30-40 / 22-30	275	3	54	27
EFG 175	3.22.175	175	190	79	78	30-40 / 22-30	285	4	60	30

EFGC

BROYEUR LÉGER FIXE

20-60 HP

- Boîtier d'engrenages en fonte avec roue libre intégrée
- Lubrification du boîtier : huile SAE 90
- Puissance de transmission applicable : 50 HP
- Rouleau arrière réglable en hauteur avec racleur de boue
- Tendeur de courroies réglable
- Contre-couteau denté
- Épaisseur des flancs latéraux : 6 mm
- Patins latéraux réglables
- Rotor avec système de coupe linéaire

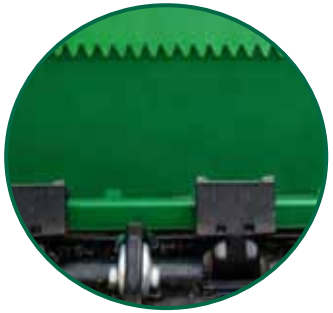

Ø: 3-4 cm

OUTILS

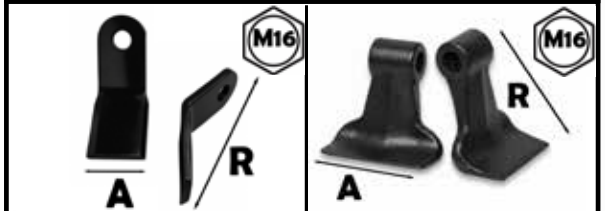

A (mm)	R (mm)	(gr)	A (mm)	R (mm)	(gr)
50	110	300	90	95	600

ATTELAGE TROIS POINTS

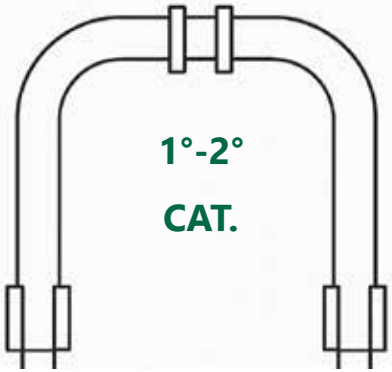

1°-2°

CAT.

ØA 355 mm	ØB 110 mm	ØC 100 mm

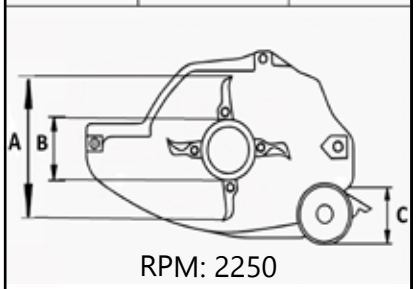

RPM: 2250

L= EFGC 105: T-4x800
L= EFGC 125: T-4x800
L= EFGC 145: T-4x800
L= EFGC 155: T-4x800
L= EFGC 165: T-5X800
L= EFGC 175: T-5X800
L= EFGC 185: T-5X800
L= EFGC 195: T-5X800

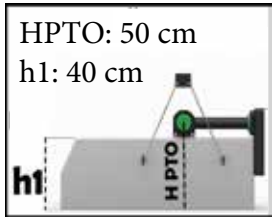

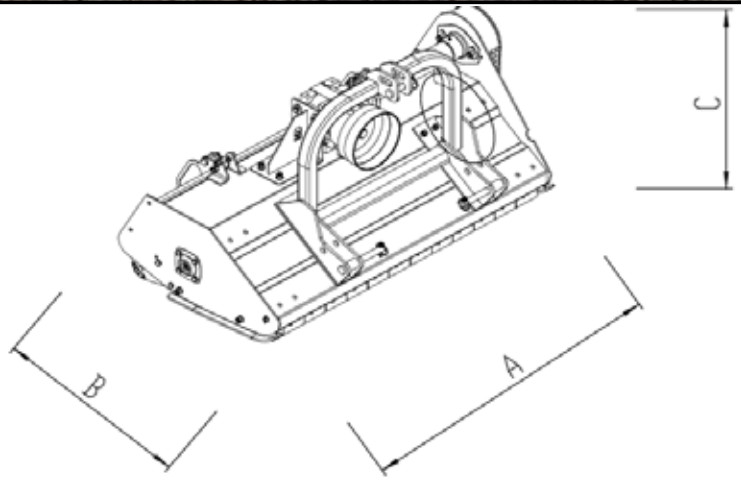

Largeur de travail (cm)		
EFGC 105	52	53
EFGC 125	61	64
EFGC 145	61	84
EFGC 155	61	94
EFGC 165	61	104
EFGC 175	61	114
EFGC 185	61	124
EFGC 195	61	134

Mod.	Cod.	Largeur de travail (cm)	A (cm)	B (cm)	C (cm)	HP/kW	Kg	Courroies	Lames	Marteaux
EFGC 105	3.24.105	105	118	79	83	20-35 / 16-26	196	2	32	16
EFGC 125	3.25.125	125	138	79	83	25-40 / 18-29	225	2	40	20
EFGC 145	3.26.145	145	160	79	83	25-40 / 18-29	255	3	48	24
EFGC 155	3.27.155	155	170	79	83	30-50 / 22-37	270	3	48	24
EFGC 165	3.28.165	165	180	79	83	40-60 / 30-44	285	3	56	28
EFGC 175	3.29.175	175	192	79	83	40-60 / 30-44	300	4	56	28
EFGC 185	3.28.185	185	202	79	83	40-60 / 30-44	320	4	64	32
EFGC 195	3.29.195	195	212	79	83	40-60 / 30-44	325	4	64	32

EFGC OT

BROYEUR FIXE AVEC CAPOT OUVRANT

25-60 HP

- Boîtier d'engrenages en fonte avec roue libre intégrée
- Lubrification du boîtier : huile SAE 90
- Puissance de transmission applicable : 50 HP
- Rouleau arrière réglable en hauteur avec racleur de boue
- Tendeur de courroies réglable
- Contre-couteau denté
- Épaisseur des flancs latéraux : 6 mm
- Patins latéraux réglables
- Rotor avec système de coupe linéaire
- Capot ouvrant pour faciliter l'entretien

Ø: 3-4 cm

OUTILS

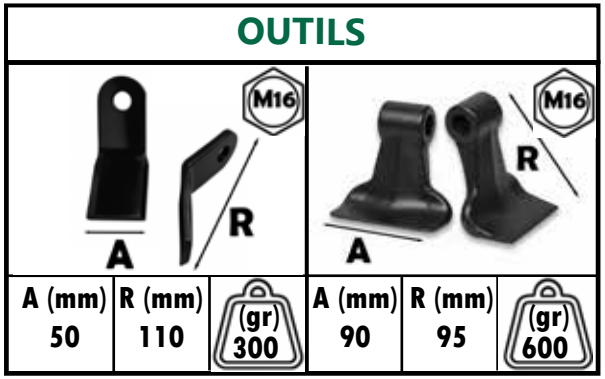

A (mm)	R (mm)	(gr)	A (mm)	R (mm)	(gr)
50	110	300	90	95	600

ATTELAGE TROIS POINTS

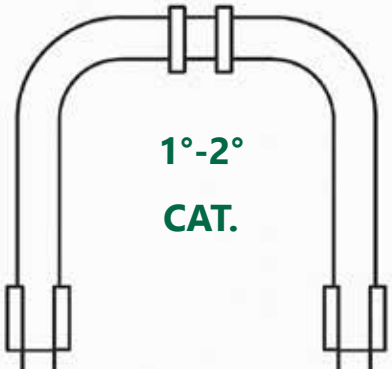

1°-2°

CAT.

ØA 355 mm	ØB 110 mm	ØC 100 mm

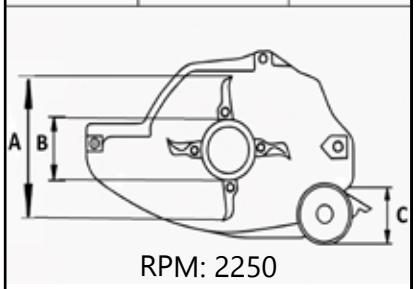

RPM: 2250

L= EFGC 125 OT: T-4x800
L= EFGC 145 OT: T-4x800
L= EFGC 155 OT: T-4x800
L= EFGC 165 OT: T-5X800
L= EFGC 175 OT: T-5X800
L= EFGC 185 OT: T-5X800
L= EFGC 195 OT: T-5X800

HPTO: 50 cm
h1: 40 cm

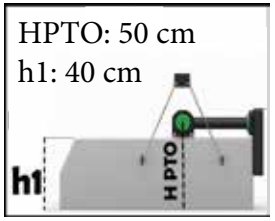

Largeur de travail (cm)		
EFGC 125 OT	61	64
EFGC 145 OT	61	84
EFGC 155 OT	61	94
EFGC 165 OT	61	104
EFGC 175 OT	61	114
EFGC 185 OT	61	124
EFGC 195 OT	61	134

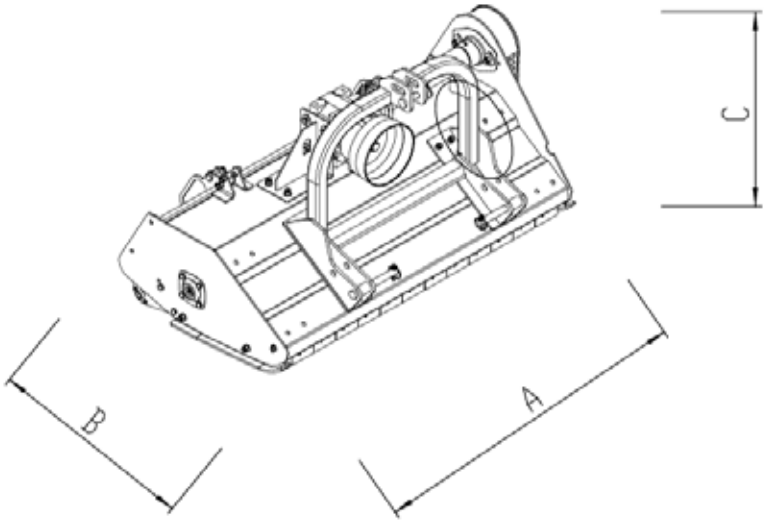

Mod.	Cod.	Largeur de travail (cm)	A (cm)	B (cm)	C (cm)	HP/kW	Kg	Courroies	Lames	Marteaux
EFGC 125 OT	3.44.105	125	138	79	83	20-35 / 16-26	225	2	32	20
EFGC 145 OT	3.44.145	145	160	79	83	25-40 / 18-29	255	3	48	24
EFGC 155 OT	3.44.155	155	170	79	83	25-40 / 18-29	270	3	48	24
EFGC 165 OT	3.44.165	165	180	79	83	30-50 / 22-37	285	3	56	28
EFGC 175 OT	3.44.175	175	192	79	83	40-60 / 30-44	300	4	56	28
EFGC 185 OT	3.44.185	185	202	79	83	40-60 / 30-44	320	4	64	32
EFGC 195 OT	3.44.195	195	212	79	83	40-60 / 30-44	325	4	64	32

DPS

BROYEUR AVEC ÉVACUATION ARRIÈRE DU ROULEAU

GEO® Macchine Agricole

40-70 HP

- Boîtier d'engrenages en fonte avec roue libre intégrée
- Lubrification du boîtier : huile SAE 90
- Puissance de transmission applicable : 50 HP
- Rouleau arrière réglable en hauteur avec racleur de boue
- Tendeur de courroies réglable
- Contre-couteau denté
- Épaisseur des flancs latéraux : 8 mm
- Patins latéraux réglables
- Rotor avec système de coupe linéaire
- Éjection arrière après le rouleau
- Béquille de repos
- Protection avant par chaînes

Ø: 3-5 cm

OUTILS

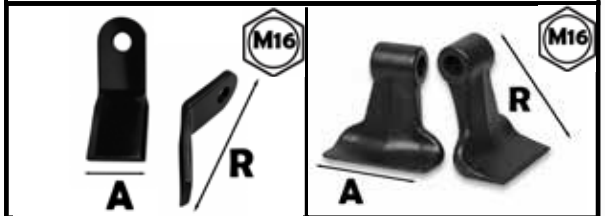

A (mm)	R (mm)	(gr)	A (mm)	R (mm)	(gr)
50	110	300	90	95	600

ATTELAGE TROIS POINTS

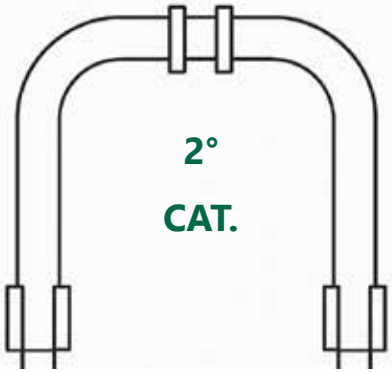

Éjection arrière après le rouleau

ØA 355 mm	ØB 110 mm	ØC 150 mm

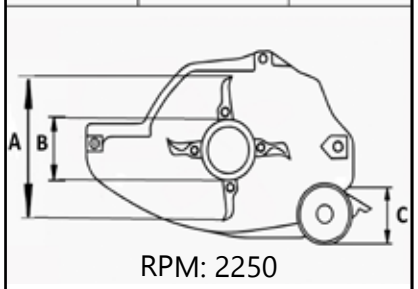

RPM: 2250

L= DPS 125: T-4x1000
L= DPS 155: T-5x1000
L= DPS 165: T-5x1000
L= DPS 175: T-5x1000
L= DPS 185: T-5x1000
L= DPS 195: T-5x1000
L= DPS 205: T-6X1000

HPTO: 45 cm
h1: 42 cm

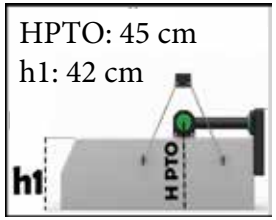

Largeur de travail (cm)		
DPS 125	60	65
DPS 155	72	83
DPS 165	72	93
DPS 175	72	103
DPS 185	72	113
DPS 195	87	108
DPS 205	87	118

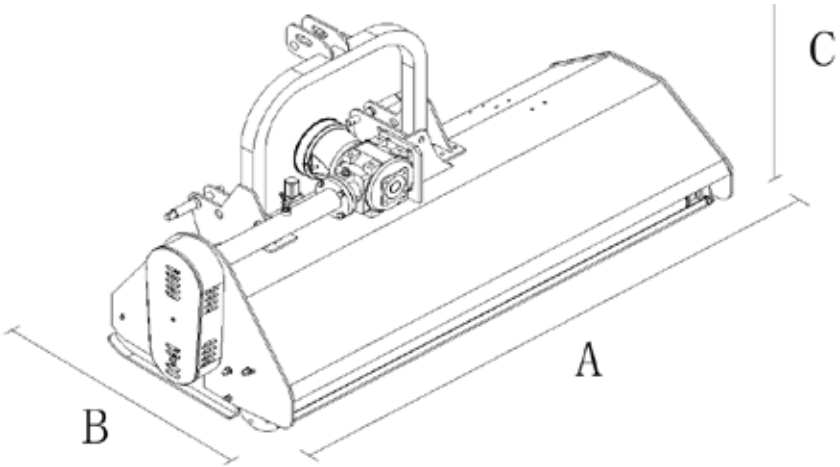

Mod.	Cod.	Largeur de travail (cm)	A (cm)	B (cm)	C (cm)	HP/kW	Kg	Courroies	Lames	Marteaux
DPS 125	3.90.125	125	140	77	96	40-65 / 30-48	270	4	40	20
DPS 155	3.90.155	155	170	77	96	40-65 / 30-48	300	4	48	24
DPS 165	3.90.165	165	180	77	96	40-65 / 30-48	315	4	56	28
DPS 175	3.90.175	175	190	77	96	60-70 / 45-52	330	4	56	28
DPS 185	3.90.185	185	200	77	96	60-70 / 45-52	345	4	64	32
DPS 195	3.90.195	195	210	77	96	60-70 / 45-52	350	4	64	32
DPS 205	3.90.205	205	220	77	96	60-70 / 45-52	355	4	64	32

DPS 220

BROYEUR AVEC ÉVACUATION ARRIÈRE DU ROULEAU

40-70 HP

- Boîtier d'engrenages en fonte avec roue libre intégrée
- Lubrification du boîtier : huile SAE 90
- Puissance de transmission applicable : 50 HP
- Rouleau arrière réglable en hauteur avec racleur de boue
- Tendeur de courroies réglable
- Contre-couteau denté
- Épaisseur des flancs latéraux : 8 mm
- Patins latéraux réglables
- Rotor avec système de coupe linéaire
- Éjection arrière après le rouleau
- Châssis renforcé et surdimensionné
- Béquille de repos
- Protection avant par chaînes

Ø: 3–5 cm

OUTILS

A (mm)	R (mm)	(gr)	A (mm)	R (mm)	(gr)
50	110	300	90	95	600

ATTELAGE TROIS POINTS

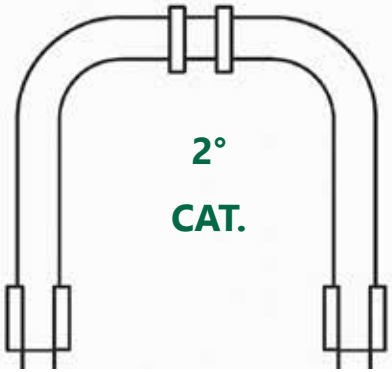

Éjection arrière après le rouleau

ØA 370 mm	ØB 125 mm	ØC 150 mm

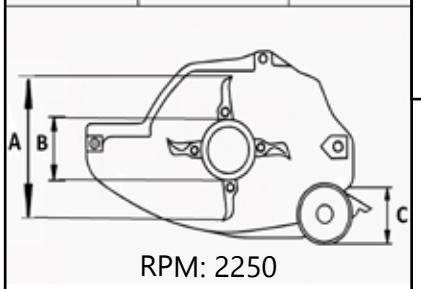

RPM: 2250

L= DPS 220: T-6x1000

HPTO: 50 cm
h1: 45 cm

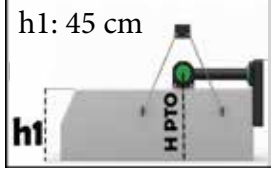

Largeur de travail (cm)		
DPS 220	99	121

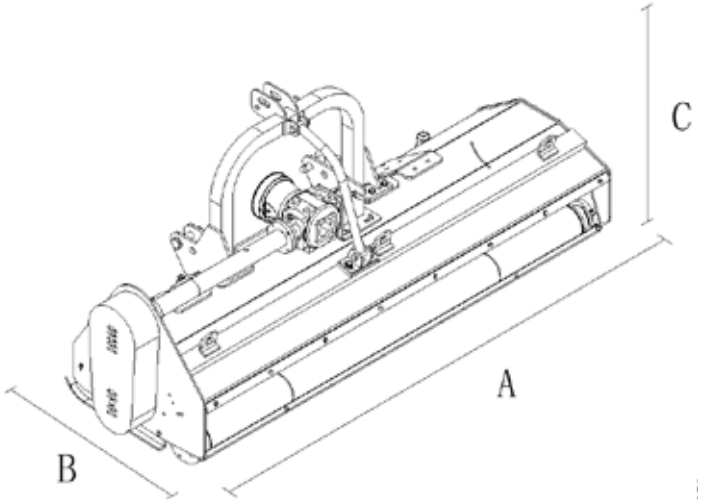

Mod.	Cod.	Largeur de travail (cm)	A (cm)	B (cm)	C (cm)	HP/kW	Kg	Courroies	Lames	Marteaux
DPS 220	3.90.220	220	237	78	99	60-70 / 45-52	501	4	68	34

EFGCH

BROYEUR À DÉPORT HYDRAULIQUE

25-60 HP

- Boîtier d'engrenages en fonte avec roue libre intégrée
- Lubrification du boîtier : huile SAE 90
- Puissance de transmission applicable : 50 HP
- Rouleau arrière réglable en hauteur avec racleur de boue
- Tendeur de courroies réglable
- Contre-couteau denté
- Épaisseur des flancs latéraux : 6 mm
- Patins latéraux réglables
- Rotor avec système de coupe linéaire
- Déport latéral hydraulique : 360 mm

Ø: 3-4 cm

OUTILS

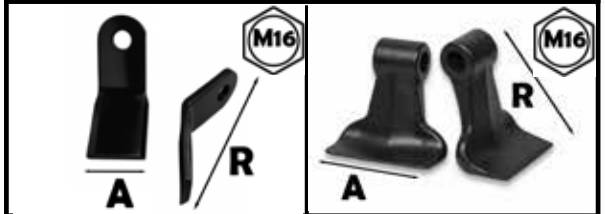

A (mm)	R (mm)	(gr)	A (mm)	R (mm)	(gr)
50	110	300	90	95	600

ATTELAGE TROIS POINTS

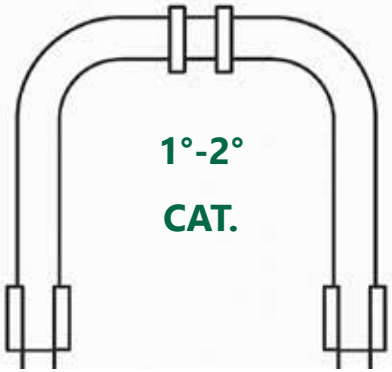

1°-2°

CAT.

ØA 355 mm	ØB 110 mm	ØC 100 mm

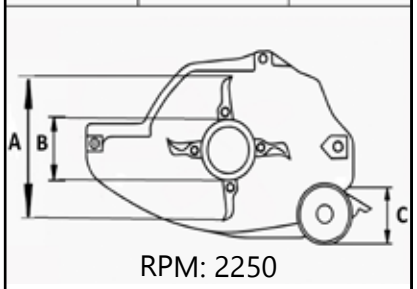

RPM: 2250

L= EFGCH 125: T-4x1000
L= EFGCH 145: T-4x1000
L= EFGCH 155: T-4x1000
L= EFGCH 165: T-5X1000
L= EFGCH 175: T-5X1000
L= EFGCH 185: T-5X1000
L= EFGCH 195: T-5X1000

HPTO: 50 cm
h1: 40 cm

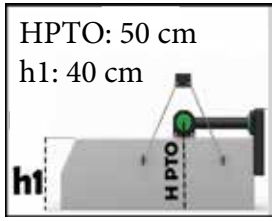

Largeur de travail (cm)				
EFGCH 125	80	45	44	81
EFGCH 145	80	65	44	101
EFGCH 155	80	75	44	111
EFGCH 165	80	85	44	121
EFGCH 175	80	95	44	131
EFGCH 185	80	105	44	141
EFGCH 195	80	115	44	151

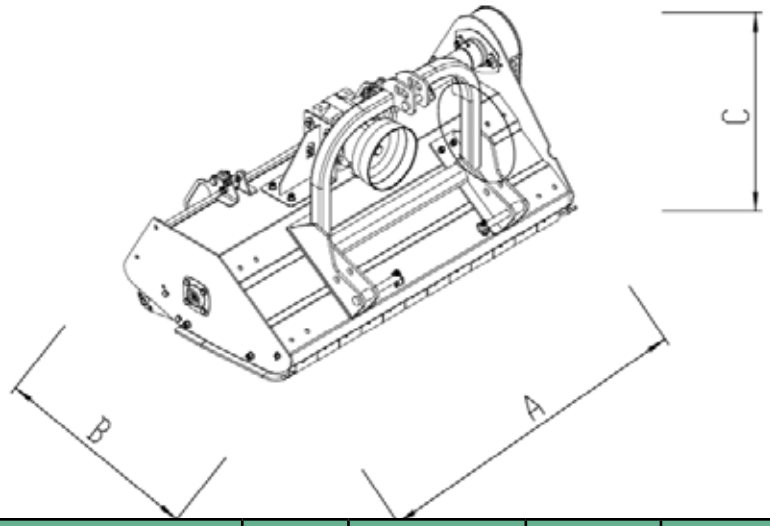

Mod.	Cod.	Largeur de travail (cm)	A (cm)	B (cm)	C (cm)	HP/kW	Kg	Courroies	Lames	Marteaux
EFGCH 125	3.31.125	125	138	95	94	25-40 / 18-29	240	2	40	20
EFGCH 145	3.32.145	145	160	95	94	25-40 / 18-29	270	3	48	24
EFGCH 155	3.33.155	155	170	95	94	30-40 / 22-30	285	3	48	24
EFGCH 165	3.34.165	165	180	95	94	40-60 / 30-44	300	3	56	28
EFGCH 175	3.35.175	175	192	95	94	40-60 / 30-44	315	4	56	28
EFGCH 185	3.36.185	185	202	95	94	40-60 / 30-44	335	4	64	32
EFGCH 195	3.36.195	195	212	95	94	40-60 / 30-44	340	4	64	32

EFGCH OT

BROYEUR À DÉPORT HYDRAULIQUE

GEO® Macchine Agricole

25-60 HP

- Boîtier d'engrenages en fonte avec roue libre intégrée
- Lubrification du boîtier : huile SAE 90
- Puissance de transmission applicable : 50 HP
- Rouleau arrière réglable en hauteur avec racleur de boue
- Tendeur de courroies réglable
- Contre-couteau denté
- Épaisseur des flancs latéraux : 6 mm
- Patins latéraux réglables
- Rotor avec système de coupe linéaire
- Déport latéral hydraulique : 360 mm
- Capot ouvrant pour faciliter l'entretien

Ø: 3-4 cm

OUTILS

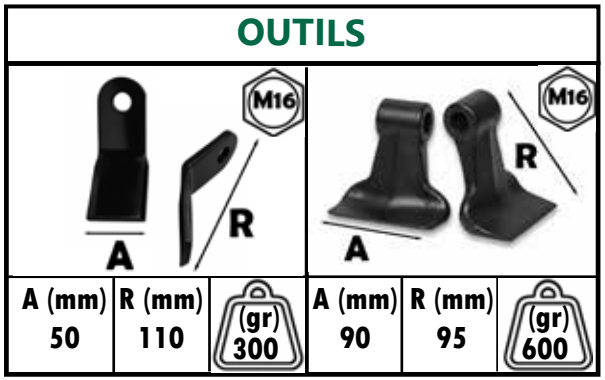

A (mm)	R (mm)	(gr)	A (mm)	R (mm)	(gr)
50	110	300	90	95	600

ATTELAGE TROIS POINTS

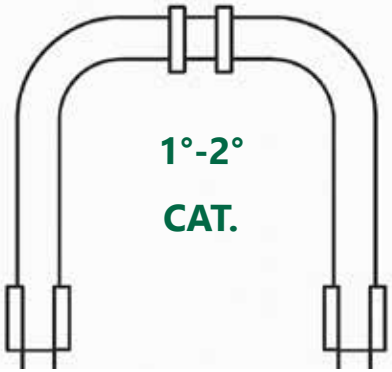

ØA 355 mm	ØB 110 mm	ØC 100 mm

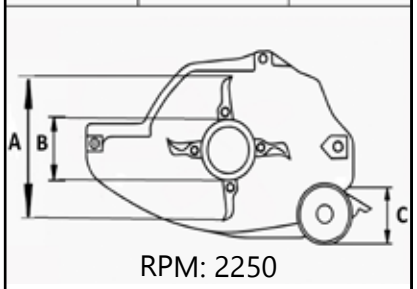

RPM: 2250

L= EFGCH 125 OT: T-4x1000
L= EFGCH 145 OT: T-4x1000
L= EFGCH 155 OT: T-4x1000
L= EFGCH 165 OT: T-5X1000
L= EFGCH 175 OT: T-5X1000
L= EFGCH 185 OT: T-5X1000
L= EFGCH 195 OT: T-5X1000

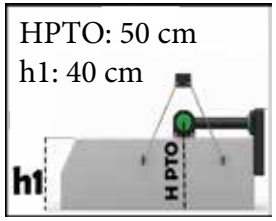

Largeur de travail (cm)				
EFGCH 125 OT	80	45	44	81
EFGCH 145 OT	80	65	44	101
EFGCH 155 OT	80	75	44	111
EFGCH 165 OT	80	85	44	121
EFGCH 175 OT	80	95	44	131
EFGCH 185 OT	80	105	44	141
EFGCH 195 OT	80	115	44	151

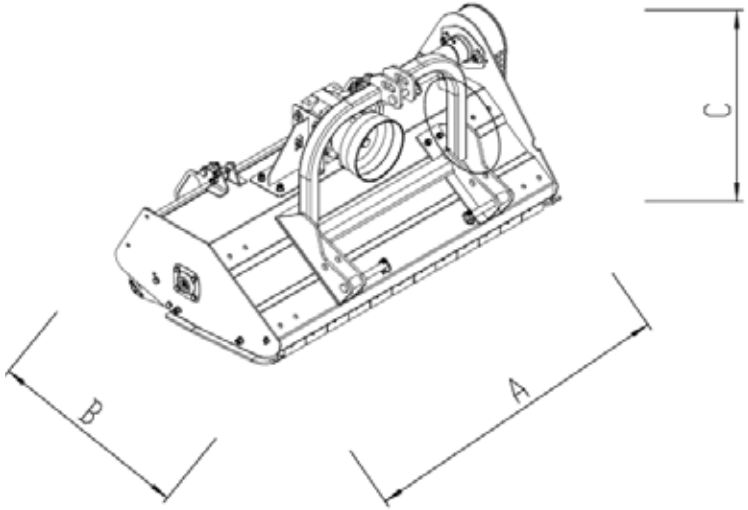

Mod.	Cod.	Largeur de travail (cm)	A (cm)	B (cm)	C (cm)	HP/kW	Kg	Courroies	Lames	Marteaux
EFGCH 125 OT	3.44.125	125	138	95	94	25-40 / 18-29	240	2	40	20
EFGCH 145 OT	3.44.145	145	160	95	94	25-40 / 18-29	270	3	48	24
EFGCH 155 OT	3.44.155	155	170	95	94	30-40 / 22-30	285	3	48	24
EFGCH 165 OT	3.44.165	165	180	95	94	40-60 / 30-44	300	3	56	28
EFGCH 175 OT	3.44.175	175	192	95	94	40-60 / 30-44	315	4	56	28
EFGCH 185 OT	3.44.185	185	202	95	94	40-60 / 30-44	335	4	64	32
EFGCH 195 OT	3.44.195	195	212	95	94	40-60 / 30-44	340	4	64	32

DP

BROYEUR AVEC ÉVACUATION ARRIÈRE DU ROULEAU

GEO® Macchine Agricole

40-70 HP

- Boîtier d'engrenages en fonte avec roue libre intégrée
- Lubrification du boîtier : huile SAE 90
- Puissance de transmission applicable : 50 HP
- Rouleau arrière réglable en hauteur avec racleur de boue
- Tendeur de courroies réglable
- Contre-couteau denté
- Épaisseur des flancs latéraux : 8 mm
- Patins latéraux réglables
- Rotor avec système de coupe linéaire
- Déport latéral hydraulique : 420 mm
- Éjection arrière après le rouleau
- Barres chromées Ø 48 mm
- Béquille de repos
- Protection avant par chaînes

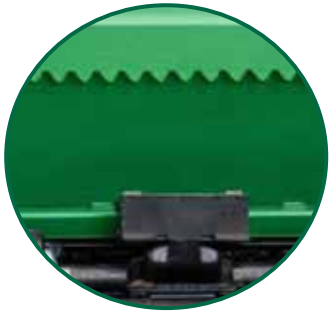

Ø: 3-5 cm

OUTILS

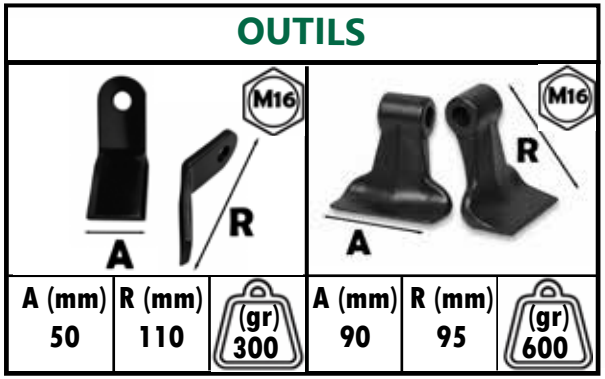

A (mm)	R (mm)	(gr)	A (mm)	R (mm)	(gr)
50	110	300	90	95	600

ATTELAGE TROIS POINTS

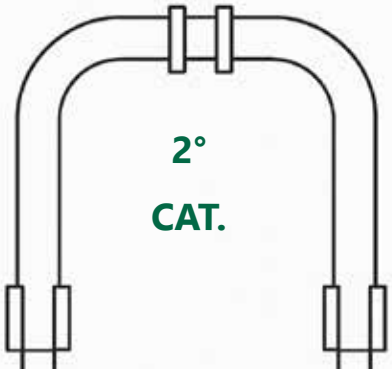

Éjection arrière après le rouleau

ØA 355 mm	ØB 125 mm	ØC 150 mm

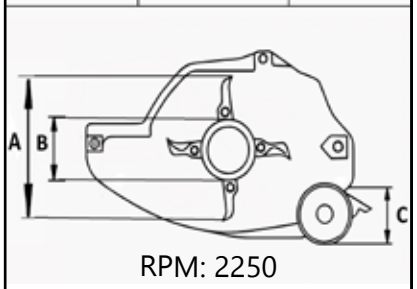

RPM: 2250

L= DP 155: T-5x1000
L= DP 165: T-5x1000
L= DP 175: T-5x1000
L= DP 185: T-6x1000
L= DP 195: T-6x1000
L= DP 205: T-6X1000

HPTO: 45 cm
h1: 42 cm

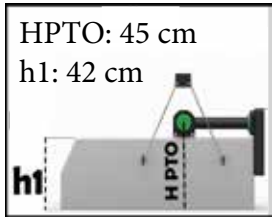

Largeur de travail (cm)				
DP 155	90	65	48	107
DP 165	90	75	48	117
DP 175	90	85	48	127
DP 185	90	95	48	137
DP 195	104	91	62	133
DP 205	104	101	62	143
DP 220	120	100	78	142

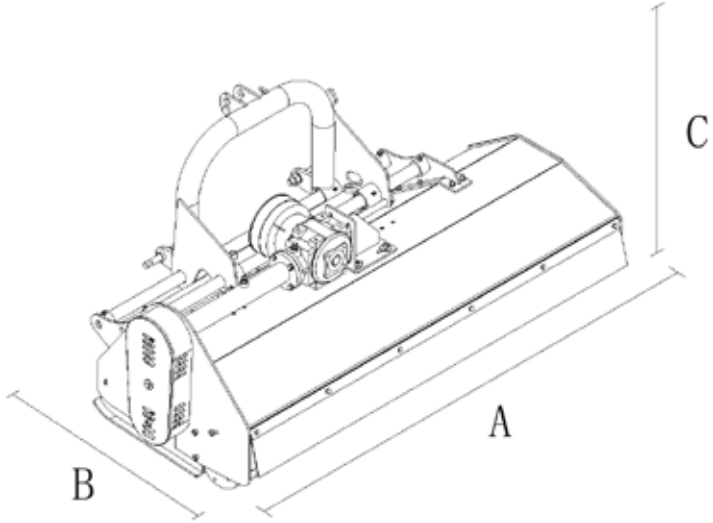

Mod.	Cod.	Largeur de travail (cm)	A (cm)	B (cm)	C (cm)	HP/kW	Kg	Courroies	Lames	Marteaux
DP 155	3.35.155	155	170	93	88	40-65 / 30-48	350	4	48	24
DP 165	3.35.165	165	180	93	88	40-65 / 30-48	365	4	56	28
DP 175	3.36.175	175	190	93	88	40-65 / 30-48	380	4	56	28
DP 185	3.38.185	185	200	93	88	40-65 / 30-48	390	4	64	32
DP 195	3.38.195	195	210	93	88	60-70 / 45-52	400	4	64	32
DP 205	3.37.205	205	220	93	88	60-70 / 45-52	405	4	64	32

DP 220

BROYEUR AVEC ÉVACUATION ARRIÈRE DU ROULEAU

40-70 HP

- Boîtier d'engrenages en fonte avec roue libre intégrée
- Lubrification du boîtier : huile SAE 90
- Puissance de transmission applicable : 50 HP
- Rouleau arrière réglable en hauteur avec racleur de boue
- Tendeur de courroies réglable
- Contre-couteau denté
- Épaisseur des flancs latéraux : 8 mm
- Patins latéraux réglables
- Rotor avec système de coupe linéaire
- Déport latéral hydraulique : 420 mm
- Éjection arrière après le rouleau
- Châssis renforcé et surdimensionné
- Barres chromées Ø 61 mm
- Béquille de repos
- Protection avant par chaînes

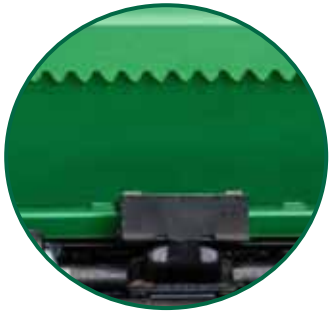

Ø: 3-5 cm

OUTILS

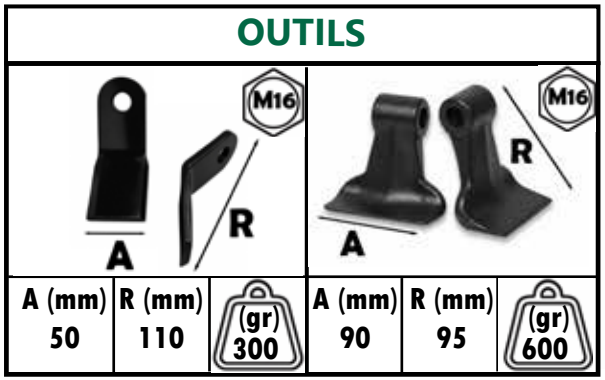

A (mm)	R (mm)	(gr)	A (mm)	R (mm)	(gr)
50	110	300	90	95	600

ATTELAGE TROIS POINTS

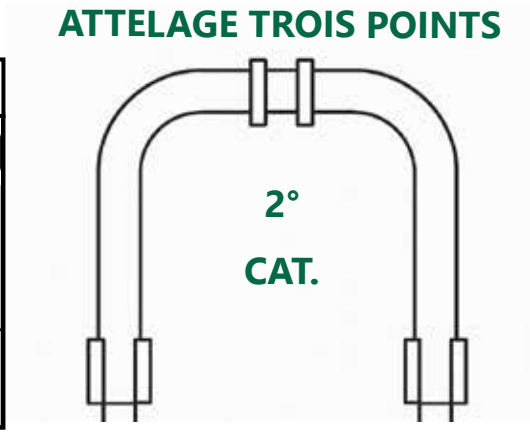

Éjection arrière après le rouleau

ØA 370 mm	ØB 125 mm	ØC 150 mm

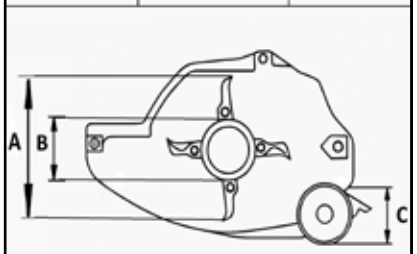

RPM: 2250

L= DP 220: T-6X1000

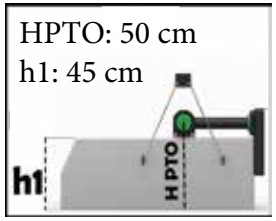

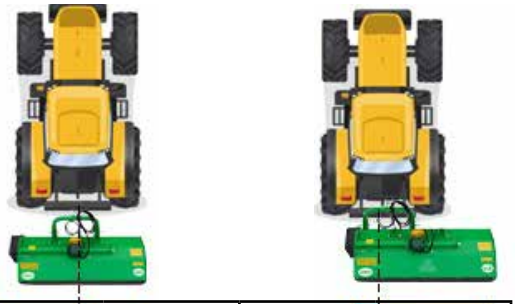

Largeur de travail (cm)				
DP 220	120	100	78	142

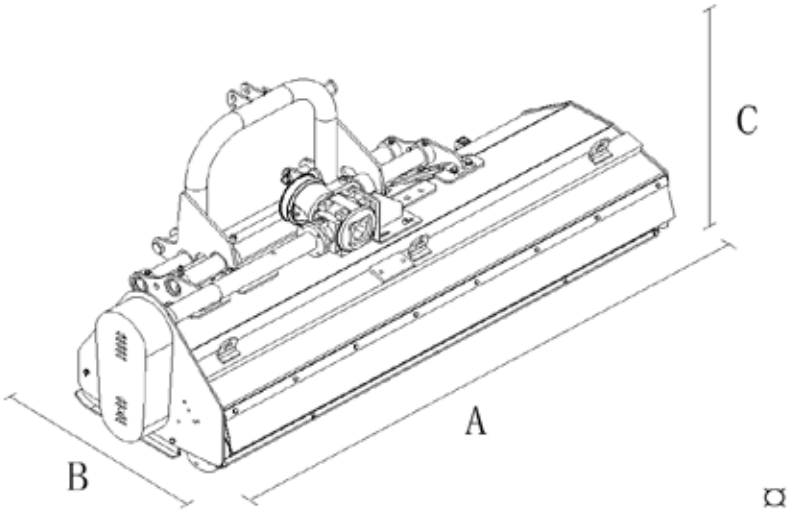

Mod.	Cod.	Largeur de travail (cm)	A (cm)	B (cm)	C (cm)	HP/kW	Kg	Courroies	Lames	Marteaux
DP 220	3.38.220	220	240	91	94	60-70 / 45-52	505	4	68	34

MA

BROYEUR POUR VIGNES ET VERGERS À DÉPORT HYDRAULIQUE

35-85 HP

- Boîtier d'engrenages en fonte avec roue libre intégrée
- Lubrification du boîtier : huile SAE 90
- Puissance de transmission applicable : 50 HP
- Rouleau arrière réglable en hauteur avec racleur de boue
- Tendeur de courroies réglable
- Contre-couteau denté
- Épaisseur des flancs latéraux : 8 mm
- Patins latéraux réglables
- Rotor avec système de coupe linéaire
- Déport latéral hydraulique : 450 mm
- Barres chromées Ø 50 mm
- Béquille de repos
- Protection avant par chaînes
- Capot ouvrant pour faciliter l'entretien
- Châssis avec double tôle de renfort

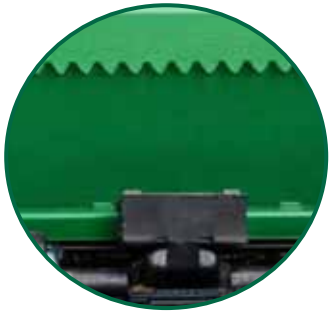

Ø: 4-5 cm

OUTILS

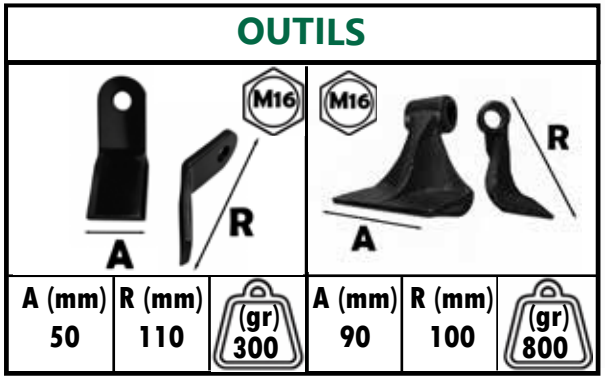

A (mm)	R (mm)	(gr)	A (mm)	R (mm)	(gr)
50	110	300	90	100	800

ATTELAGE TROIS POINTS

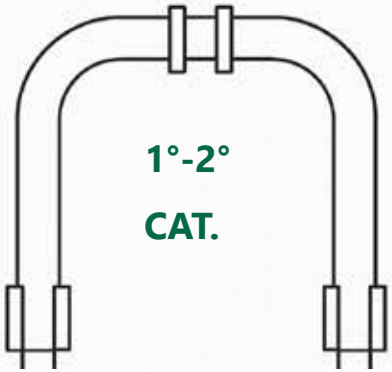

1°-2°

CAT.

ØA 425 mm	ØB 152 mm	ØC 170 mm

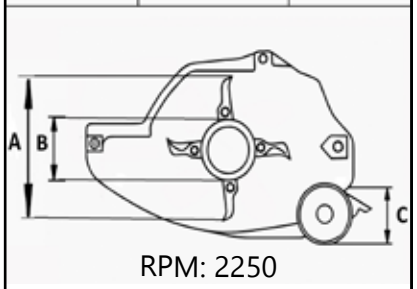

RPM: 2250

L= MA 160: T-5x1000

L= MA 180: T-5x1000

L= M 200: T-6x1000

L= MA 220: T-6X1000

HPTO: 55 cm
h1: 50 cm

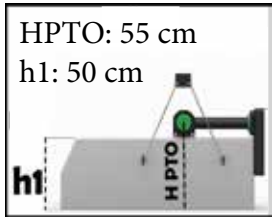

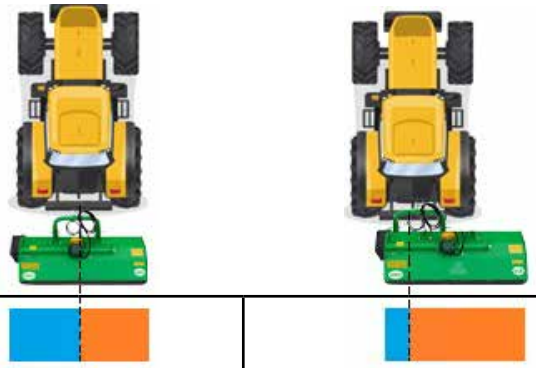

Largeur de travail (cm)				
MA 160	106	54	60	100
MA 180	106	74	60	120
MA 200	106	94	60	140
MA 220	106	114	60	160

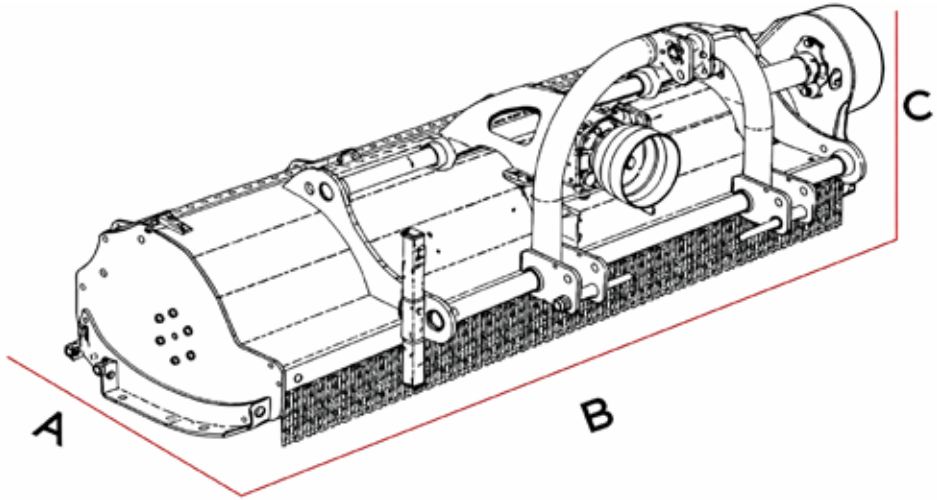

Mod.	Cod.	Largeur de travail (cm)	A (cm)	B (cm)	C (cm)	HP	Kg	Courroies	Lames	Marteaux
MA 160	3.52.160	160	102	180	155	35-85	485	4	44	22
MA 180	3.52.180	180	102	200	175	35-85	505	4	48	24
MA 200	3.52.200	200	102	220	195	35-85	524	4	52	26
MA 220	3.52.220	220	102	240	215	35-85	545	4	56	28

MA DISK

DISQUE POUR BROYEUR

35-85 HP

- Moteur hydraulique GR2 14 cc
- Ressort antichoc avec réglage manuel
- Ressort de réglage de l'inclinaison
- Disque de 650 mm
- Débit hydraulique minimum 25 L/min
- Double lame pivotante
- Réglage en hauteur avec système flottant (20 cm)

OUTILS

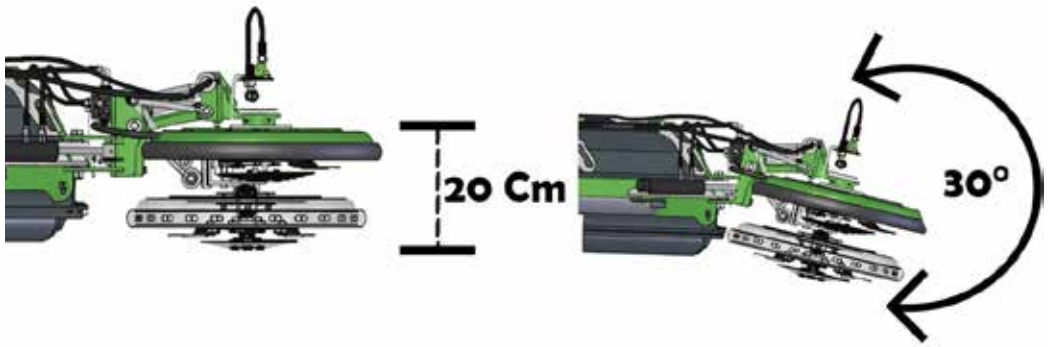

Caractéristique	Unité métrique
Largeur de coupe	650,0 mm
Poids	46 kg
Vitesse de rotation des lames	2300 tr/min @ t 30 L
Débit d'huile optimal	30 L/min Max

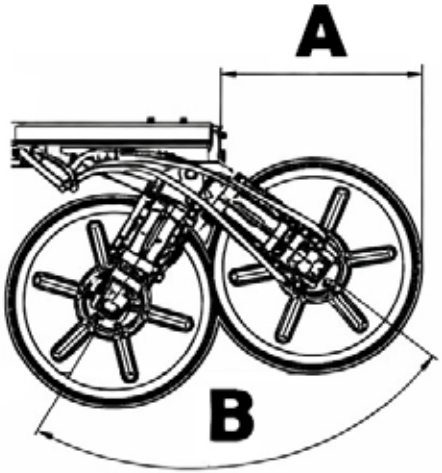

Mod.	Cod.	Ø (mm)	A (mm)	B (°)	Lames
DISK MA	3.52	650	664	83°	2

GKK

BROYEUR LOURD À DÉPORT HYDRAULIQUE

60-80 HP

- Boîtier d'engrenages en fonte avec roue libre intégrée
- Lubrification du boîtier : huile SAE 90
- Puissance de transmission applicable : 50 HP
- Rouleau arrière réglable en hauteur avec racleur de boue
- Tendeur de courroies réglable
- Contre-couteau denté
- Épaisseur des flancs latéraux : 6 mm
- Patins latéraux réglables
- Rotor avec système de coupe linéaire
- Déport latéral hydraulique : 400 mm
- Béquille de repos
- Protection avant combinée avec chaînes et caoutchouc
- Capot ouvrant pour faciliter l'entretien

Ø: 4-5 cm

OUTILS

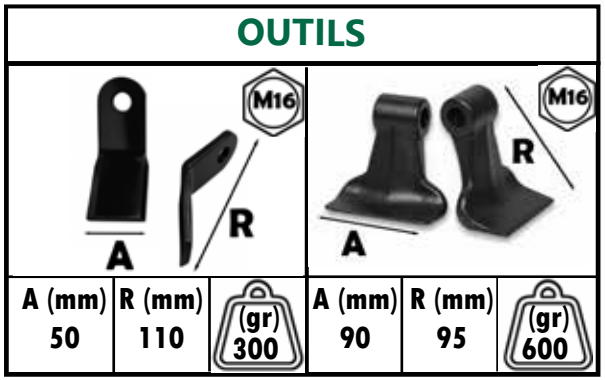

A (mm)	R (mm)	(gr)	A (mm)	R (mm)	(gr)
50	110	300	90	95	600

ATTELAGE TROIS POINTS

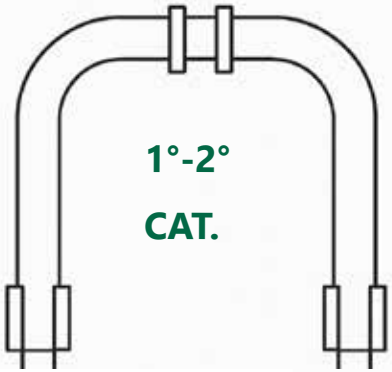

ØA 405 mm	ØB 135 mm	ØC 160 mm

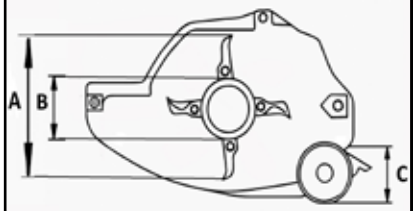

RPM: 2250

L= GKK 220: T-6X1000

L= GKK 240: T-6X1000

HPTO: 45 cm
h1: 48 cm

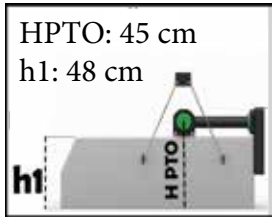

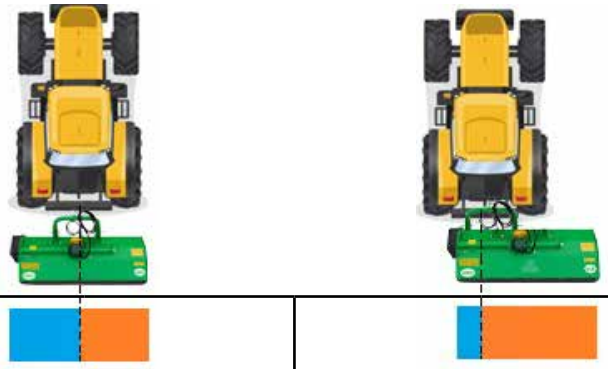

Largeur de travail (cm)				
GKK 220	115	105	75	145
GKK 240	115	125	75	165

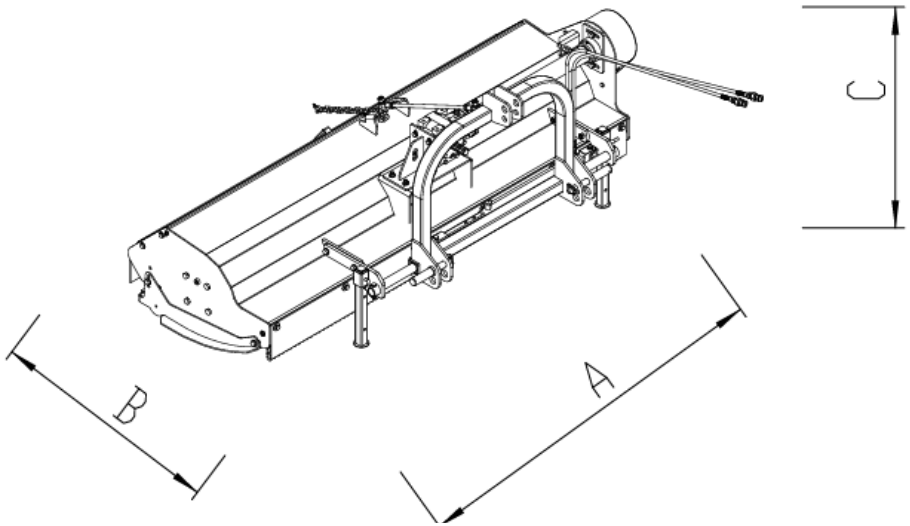

Mod.	Cod.	Largeur de travail (cm)	A (cm)	B (cm)	C (cm)	HP/Kw	Kg	Courroies	Capacité (L)	Marteaux
GKK 220	3.51.220	220	240	115	102	60-80/44-59	580	4	72	36
GKK 240	3.51.240	240	260	115	102	60-80/44-59	615	4	80	40

FL

BROYEUR AVEC BAC DE RAMASSAGE

25-50 HP

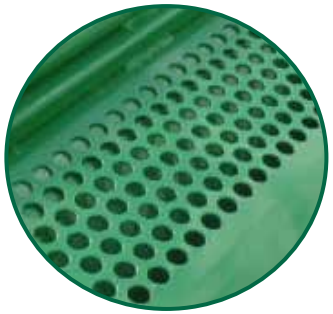

- Boîtier d'engrenages en fonte avec roue libre intégrée
- Lubrification du boîtier : huile SAE 90
- Puissance de transmission applicable : 50 HP
- Tendeur de courroies réglable
- Épaisseur des flancs latéraux : 5 mm
- Rotor avec système de coupe linéaire
- Ouverture du bac avec vérin simple (FL 120)
- Ouverture du bac avec double vérin (FL 180)
- Roues pivotantes réglables en hauteur
- Capacité du bac : 720 – 960 L
- Prises d'air pour l'aération

Ø: 2-3 cm

OUTILS

A (mm)	R (mm)	(gr)
80	80	400

ATTELAGE TROIS POINTS

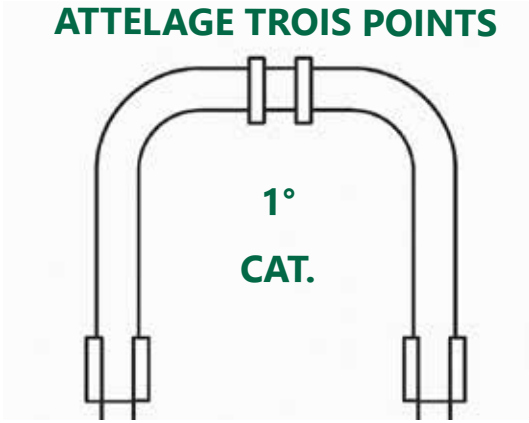

ØA 325 mm	ØB 110 mm	ØC 100 mm

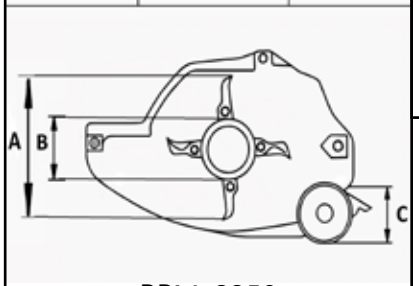

RPM: 2250

L= FL 120: T-4X800

L= FL 160: T-5X800

HPTO: 40 cm

Largeur de travail (cm)		
FL 120	60	60
FL 160	80	80

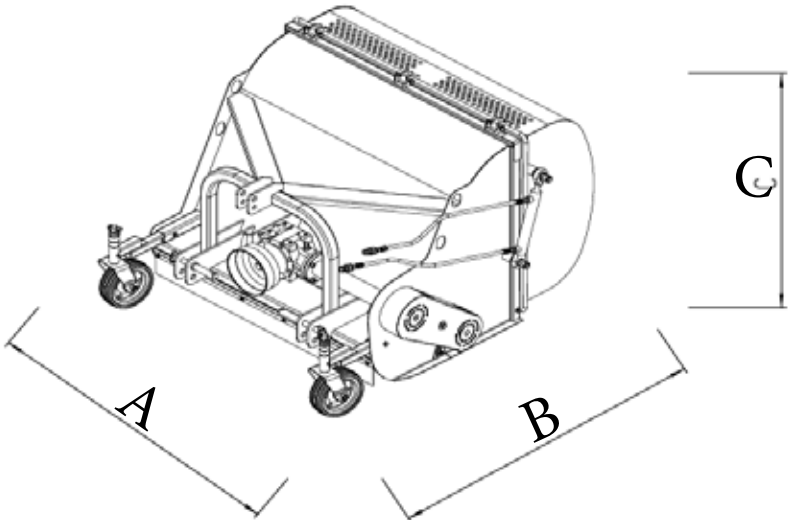

Mod.	Cod.	Largeur de travail (cm)	A (cm)	B (cm)	C (cm)	HP/Kw	Kg	Courroies	Capacité (L)	Marteaux
FL 120	5.12.120	120	134	150	102	25-50 / 18-37	325	2	720	20
FL 160	5.13.160	160	186	150	102	25-60 / 18-44	367	3	960	28

FLP 180

BROYEUR LOURD AVEC BAC DE RAMASSAGE

50-100 HP

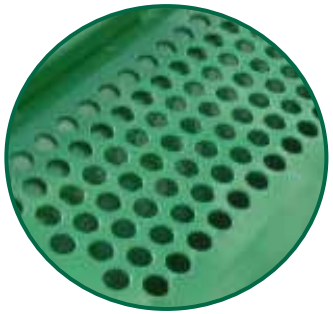

- Boîtier d'engrenages en fonte avec roue libre intégrée
- Lubrification du boîtier : huile SAE 90
- Puissance de transmission applicable : 50 HP
- Tendeur de courroies réglable
- Épaisseur des flancs latéraux : 6 mm
- Rotor avec système de coupe linéaire
- Vidage au sol avec double ouverture hydraulique
- Système d'ouverture hydraulique avec clapets anti-retour
- Roues pivotantes réglables en hauteur
- Fourches de roues avec ressorts de positionnement
- Capacité du bac : 2000 L (oppure Capacité du réservoir)
- Prises d'air pour l'aération

Ø: 3-4 cm

OUTILS

A (mm)	R (mm)	(gr)
90	95	600

ATTELAGE TROIS POINTS

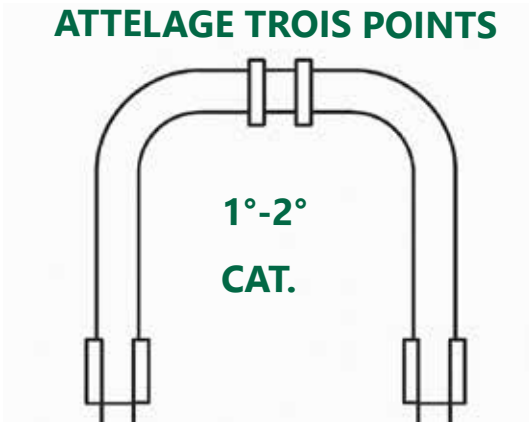

ØA 405 mm	ØB 160 mm	ØC 190 mm

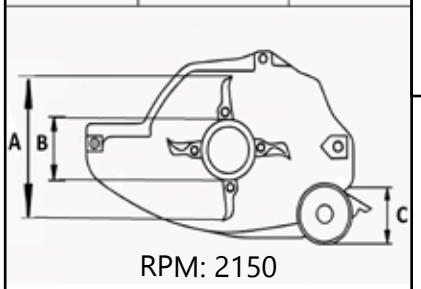

RPM: 2150

L= FLP 180: T-5X800

HPTO: 40 cm

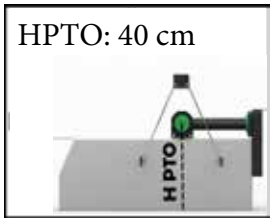

Largeur de travail (cm)		
FLP 180	90	90

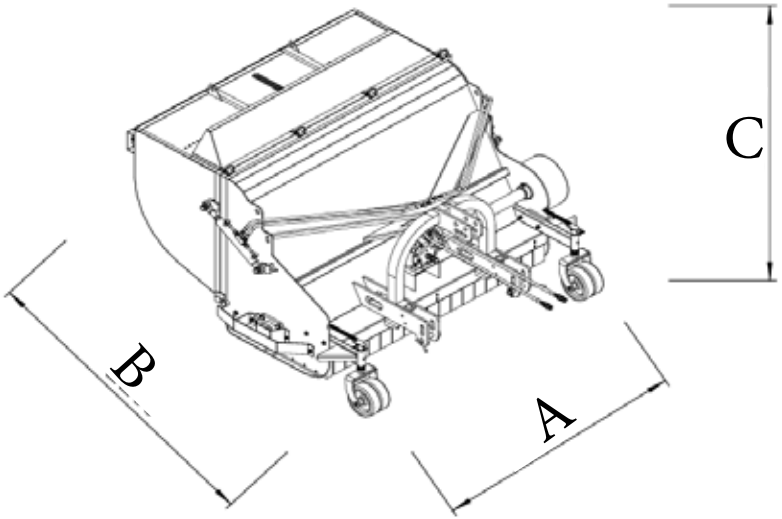

Mod.	Cod.	Largeur de travail (cm)	A (cm)	B (cm)	C (cm)	HP/kW	Kg	Courroies	Capacité (L)	Marteaux
FLP 180	5.13.180	180	220	220	140	50-100/37-74	850	4	2000	24

DPG

BROYEUR RÉVERSIBLE À DÉPORT HYDRAULIQUE POUR TRACTEURS RÉVERSIBLES

GEO® Macchine Agricole

50-75 HP

Ø: 3-5 cm

- Boîtier d'engrenages en fonte avec double roue libre intégrée
- Lubrification du boîtier : huile SAE 90
- Puissance de transmission applicable : 50 HP
- Rouleau arrière réglable en hauteur avec racleur de boue
- Tendeur de courroies réglable
- Contre-couteau denté
- Épaisseur des flancs latéraux : 8 mm
- Patins latéraux réglables
- Rotor avec système de coupe linéaire
- Déport latéral hydraulique : 420 mm
- Éjection arrière après le rouleau
- Barres chromées Ø 61 mm
- Béquille de repos
- Protection avant par chaînes

OUTILS

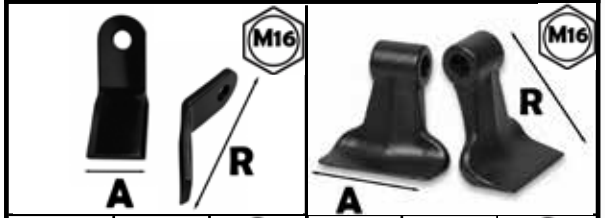

A (mm)	R (mm)	(gr)	A (mm)	R (mm)	(gr)
50	110	300	90	95	600

ATTELAGE TROIS POINTS

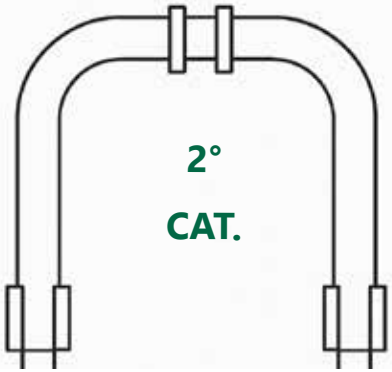

Éjection arrière après le rouleau

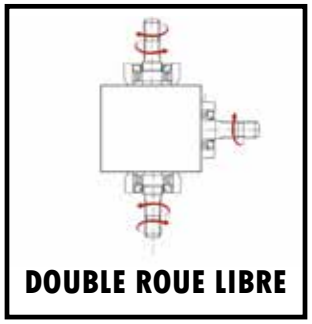

ØA 355 mm	ØB 110 mm	ØC 150 mm

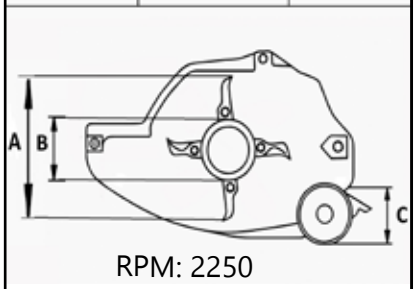

RPM: 2250

L= DPG 145: T-5x1000
L= DPG 155: T-5x1000
L= DPG 165: T-5x1000
L= DPG 175: T-5x1000
L= DPG 185: T-6x1000
L= DPG 195: T-6x1000
L= DPG 205: T-6X1000

HPTO: 45 cm
h1: 42 cm

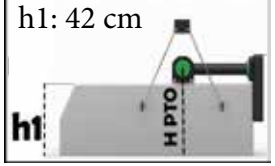

Largeur de travail (cm)				
DPG 145	92	53	50	95
DPG 155	92	63	50	105
DPG 165	92	73	50	115
DPG 175	92	83	50	125
DPG 185	92	93	50	135
DPG 195	106	89	64	131
DPG 205	106	99	64	141

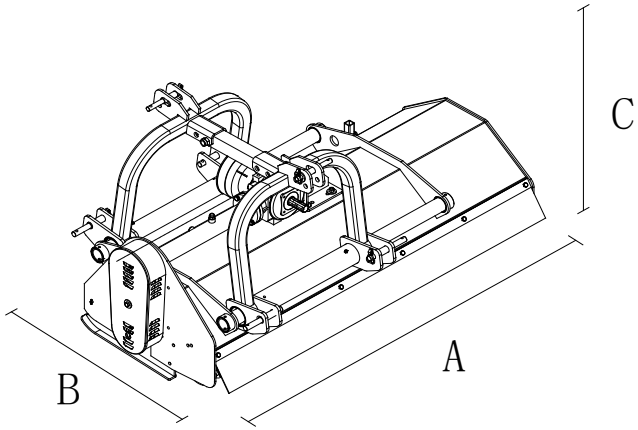

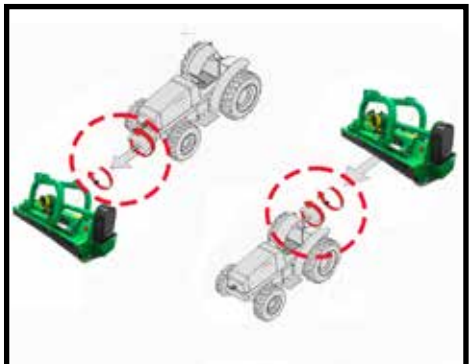

Boîte d'engrenages avec double roue libre

Mod.	Cod.	Largeur de travail (cm)	A (cm)	B (cm)	C (cm)	HP/Kw	Kg	Courroies	Marteaux
DPG 145	3.80.145	145	159	102	92	50 / 37	322	4	24
DPG 155	3.80.155	155	169	102	92	50 / 37	342	4	24
DPG 165	3.80.165	165	179	102	92	75 / 50	362	4	28
DPG 175	3.80.175	175	189	102	92	75 / 50	382	4	28
DPG 185	3.80.185	185	199	102	92	75 / 50	402	4	32
DPG 195	3.80.195	195	209	102	92	75 / 50	422	4	32
DPG 205	3.80.205	205	219	102	92	75 / 50	452	4	32

AGN

BROYEUR RÉVERSIBLE À DÉPORT HYDRAULIQUE POUR TRACTEURS AVANTS

GEO® Macchine Agricole

40-85 HP

Ø: 4-5 cm

- Boîtier d'engrenages en fonte avec roue libre intégrée
- Lubrification du boîtier : huile SAE 90
- Puissance de transmission applicable : 50 HP
- Rouleau arrière réglable en hauteur avec racleur de boue
- Tendeur de courroies réglable
- Contre-couteau denté, fixé par boulons (remplaçable)
- Épaisseur des flancs latéraux : 9 mm
- Patins latéraux réglables
- Rotor avec système de coupe linéaire
- Déport latéral hydraulique : 450 mm
- Protection avant combinée avec chaînes et caoutchouc
- Barres chromées Ø 61 mm
- Attelage frontal et arrière
- PDF 540 ou 1000 tr/min avec inversion des poulies

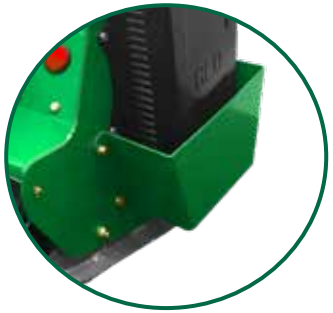

OUTILS			OPZIONAL
			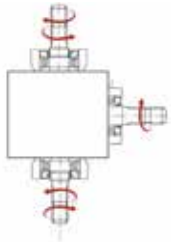
A (mm) 140	R (mm) 100	(gr) 1200	Double roue libre

ATTELAGE TROIS POINTS

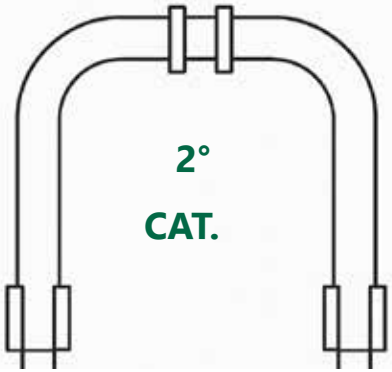

PDF 540 / 1000 tr/min
Inversion des poulies

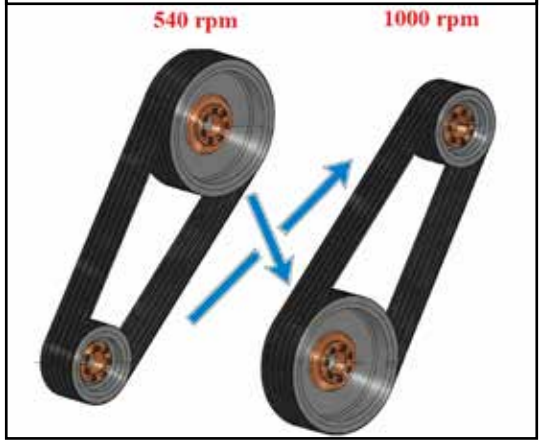

ØA 380 mm	ØB 125 mm	ØC 150 mm

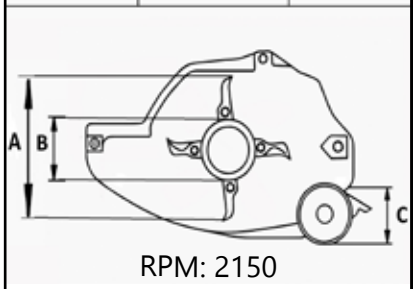

RPM: 2150

L=AGN 140: T-5x1000
L= AGN 160: T-5x1000
L= AGN 180: T-6x1000
L= AGN 200: T-6x1000
L= AGN 220: T-6X1000
L= AGN 240: T-6x1000

HPTO: 57 cm
h1: 47 cm

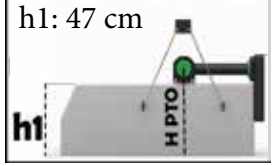

Largeur de travail (cm)				
AGN 140	90	50	50	90
AGN 160	90	70	50	110
AGN 180	119	61	69	111
AGN 200	125	75	75	125
AGN 220	125	95	75	145
AGN 240	125	115	75	165

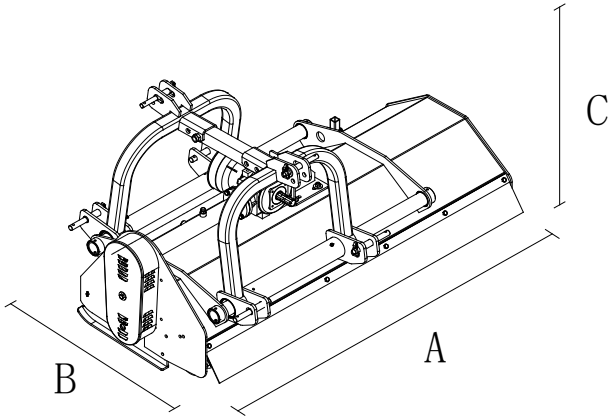

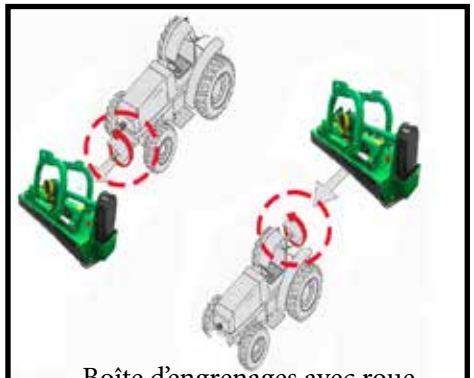

Boîte d'engrenages avec roue libre

Mod.	Cod.	Largeur de travail (cm)	A (cm)	B (cm)	C (cm)	HP/Kw	Kg	Courroies	Marteaux
AGN 140	3.36.140	140	156	100	99	40/30	440	3	12
AGN 160	3.36.160	160	176	100	99	50/37	500	3	14
AGN 180	3.36.180	180	196	100	99	75/50	530	3	16
AGN 200	3.36.200	200	216	100	99	85/63	560	4	18
AGN 220	3.36.220	220	236	100	99	85/63	580	4	20
AGN 240	3.36.240	240	256	100	99	85/63	605	4	22

AGS

BROYEUR LÉGER LATÉRAL / DÉBROUSSAILLEUSE

GEO® Macchine Agricole

15-35HP

- Boîtier d'engrenages en fonte avec roue libre intégrée
- Lubrification du boîtier : huile SAE 90
- Puissance de transmission applicable : 35 HP
- Rouleau arrière réglable en hauteur avec racleur de boue
- Tendeur de courroies réglable
- Contre-couteau denté
- Épaisseur des flancs latéraux : 6 mm
- Patins latéraux réglables
- Rotor avec système de coupe linéaire
- Double vérin pour le mouvement du broyeur
- Déport latéral hydraulique
- Béquille de repos

Ø: 1-2cm

OUTILS

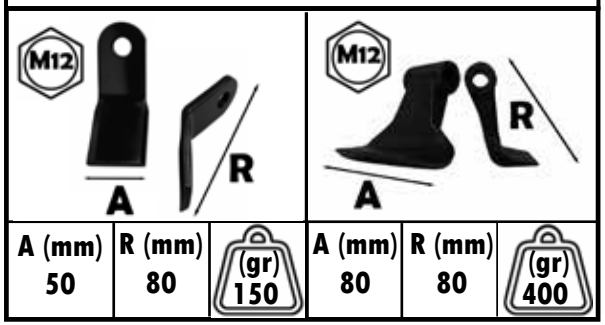

A (mm)	R (mm)	(gr)	A (mm)	R (mm)	(gr)
50	80	150	80	80	400

ATTELAGE TROIS POINTS

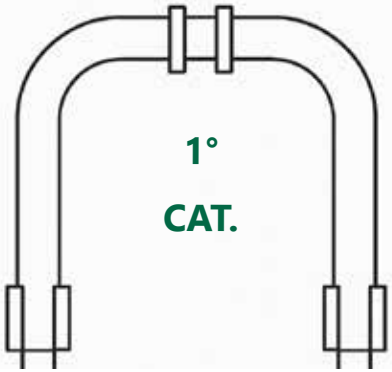

1°

CAT.

ØA 292 mm	ØB 77 mm	ØC 100 mm

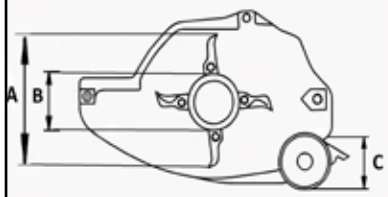

RPM: 1850

L= AGS 105: T-4X1700

HPTO: 43 cm
h1: 30 cm

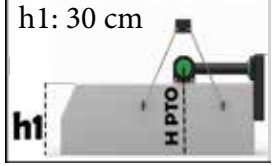

Mod	M (cm)	N (cm)	O (cm)	P (cm)
AGS 105	65	40	137	32

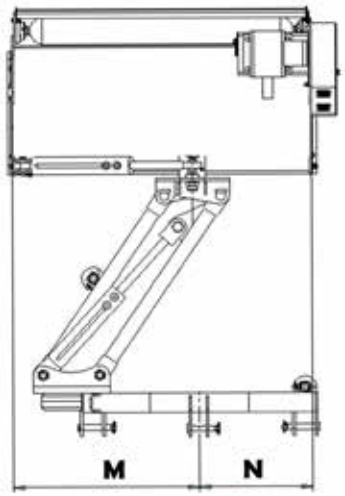

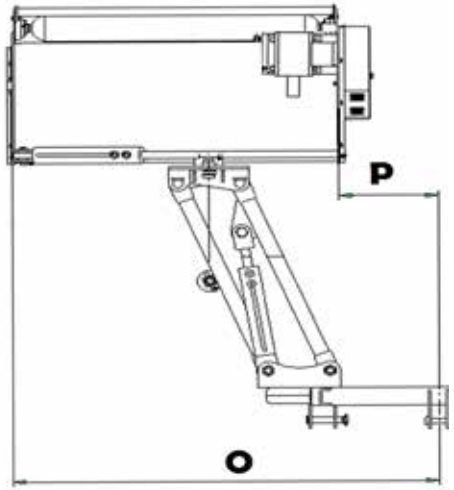

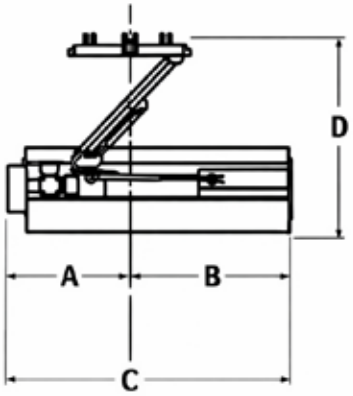

Mod.	Cod.	Largeur de travail (cm)	A (cm)	B (cm)	C (cm)	D (cm)	HP/Kw	Kg	Courroies	Lames
AGS 105	3.62.105	105	48	65	113	211	15-35 / 15-26	215	2	36

AGL

BROYEUR LÉGER LATÉRAL / DÉBROUSSAILLEUSE

GEO® Macchine Agricole

30-50 HP

- Boîtier d'engrenages en fonte avec roue libre intégrée
- Lubrification du boîtier : huile SAE 90
- Puissance de transmission applicable : 50 HP
- Rouleau arrière réglable en hauteur
- Tendeur de courroies réglable
- Contre-couteau denté
- Épaisseur des flancs latéraux : 6 mm
- Patins latéraux
- Rotor avec système de coupe linéaire
- Double vérin pour le mouvement du broyeur
- Déport latéral hydraulique
- Béquille de repos
- Chaînes frontales

Ø: 2-3 cm

OUTILS

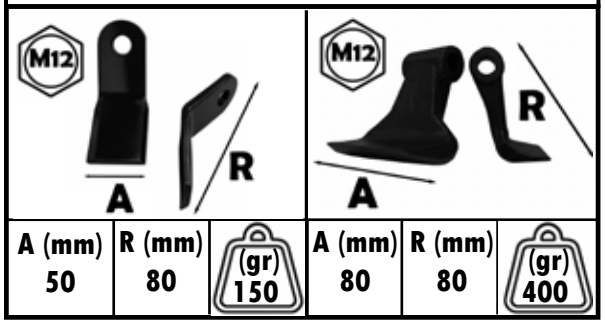

A (mm)	R (mm)	(gr)	A (mm)	R (mm)	(gr)
50	80	150	80	80	400

ATTELAGE TROIS POINTS

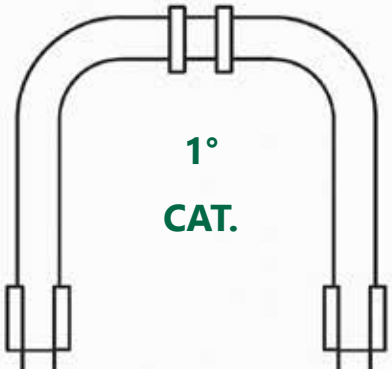

ØA 325 mm	ØB 110 mm	ØC 100 mm

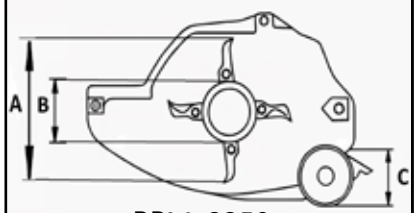

RPM: 2250

L= AGL 125: T-4X1700

L= AGL 145: T-4X1700

L= AGL 165: T-5X1700

HPTO: 45 cm
h1: 35 cm

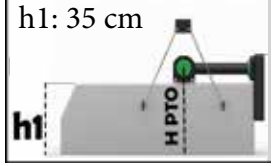

Mod.	M (cm)	N (cm)	O (cm)	P (cm)
AGL 125	64	62	167	41
AGL 145	84	62	187	41
AGL 165	104	62	207	41

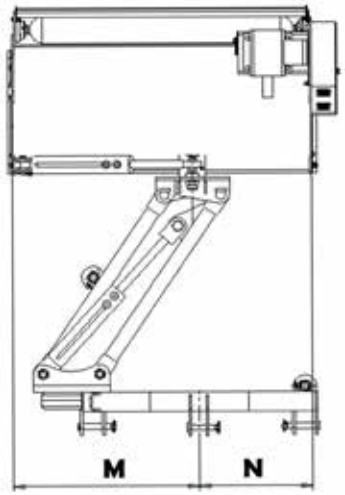

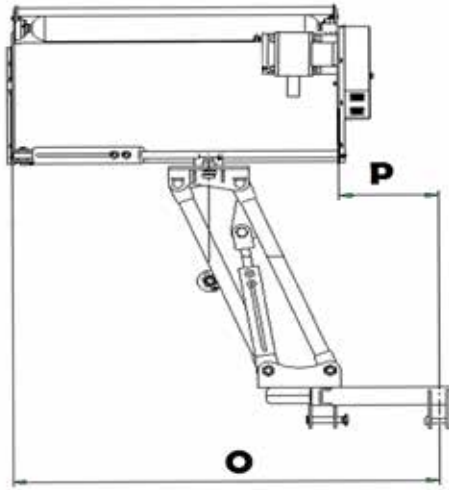

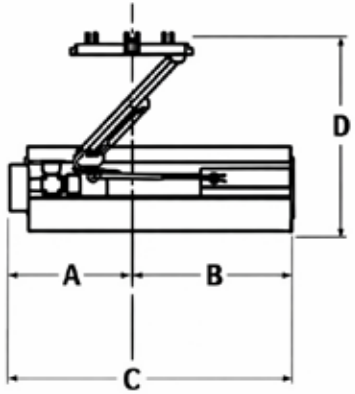

Mod.	Cod.	Largeur de travail (cm)	A (cm)	B (cm)	C (cm)	D (cm)	HP/Kw	Angle	Kg	Courroi-es	Lames	Marteaux
AGL 125	3.60.125	125	72	64	136	205	30-50 / 22-37	-55° e + 90°	250	3	42	21
AGL 145	3.60.145	145	72	84	156	205	30-50 / 22-37	-55° e + 90°	280	3	48	24
AGL 165	3.60.165	165	72	104	176	205	30-50 / 22-37	-55° e + 90°	310	3	54	27

AGL-C

BROYEUR LÉGER LATÉRAL / DÉBROUSSAILLEUSE

30-60 HP

- Boîtier d'engrenages en fonte avec roue libre intégrée
- Lubrification du boîtier : huile SAE 90
- Puissance de transmission applicable : 50 HP
- Rouleau arrière réglable en hauteur avec racleur de boue
- Tendeur de courroies automatique
- Contre-couteau denté
- Épaisseur des flancs latéraux : 6 mm
- Patins latéraux réglables
- Rotor avec système de coupe linéaire
- Double vérin pour le mouvement du broyeur
- Déport latéral hydraulique avec système antichoc
- Béquille de repos
- Clapet anti-retour sur le vérin de levage
- Régulateurs de débit d'huile

Ø: 2-3 cm

OUTILS

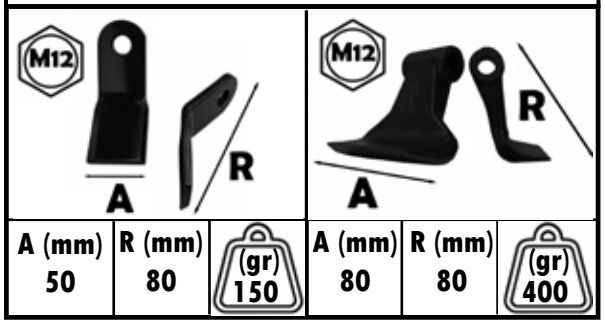

A (mm)	R (mm)	(gr)	A (mm)	R (mm)	(gr)
50	80	150	80	80	400

ATTELAGE TROIS POINTS

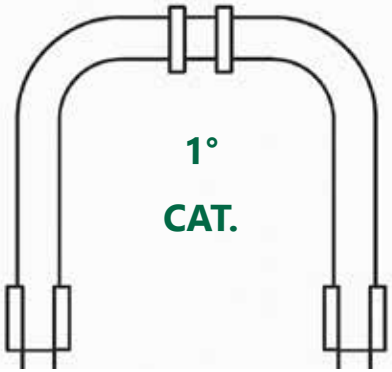

1° CAT.

ØA 325 mm	ØB 110 mm	ØC 100 mm

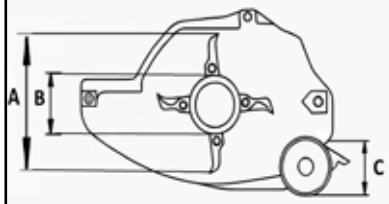

RPM: 2250

L= AGL-C 145: T-4X1700

L= AGL-C 165: T-4X1700

L= AGL-C 185: T-5X1700

Anti-chocs

HPTO: 55 cm
h1: 45 cm

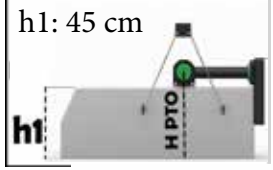

Mod.	M (cm)	N (cm)	O (cm)	P (cm)
AGL 145C	89	65	206	42
AGL 165C	109	65	226	42
AGL 185C	129	65	246	42

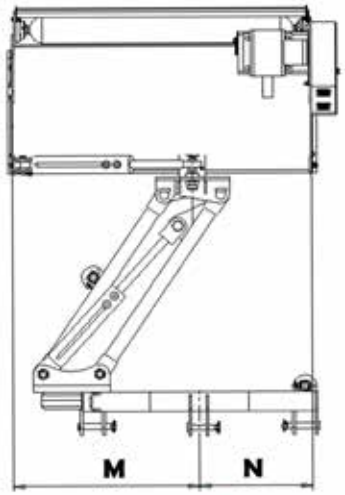

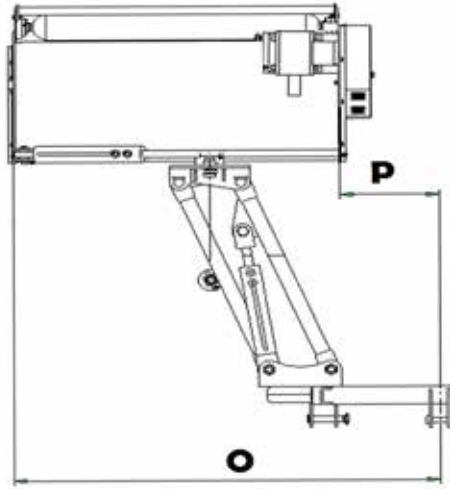

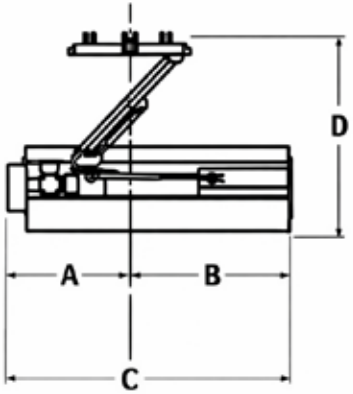

Mod.	Cod.	Largeur de travail (cm)	A (cm)	B (cm)	C (cm)	D (cm)	HP/Kw	Angle	Kg	Courroies	Lames	Marteaux
AGL 145C	3.60.145C	145	99	75	164	205	30-50 / 22-37	-55° e + 90°	330	3	48	24
AGL 165C	3.60.165C	165	119	75	184	205	30-50 / 22-37	-55° e + 90°	342	3	54	27
AGL 185C	3.60.185C	185	139	75	204	205	40/60 - 30/44	-55° e + 90°	365	3	60	30

AGE

BROYEUR LÉGER LATÉRAL AVEC STATOLA EXTERNE

GEO® Macchine Agricole

30-50 HP

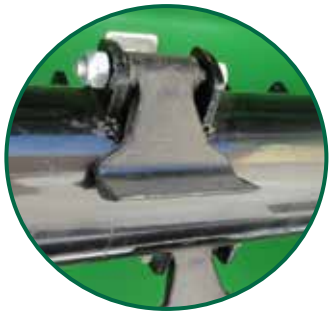

- Boîtier d'engrenages en fonte avec roue libre intégrée
- Boîtier externe
- Lubrification du boîtier : huile SAE 90
- Puissance de transmission applicable : 50 HP
- Rouleau arrière réglable en hauteur
- Tendeur de courroies réglable
- Contre-couteau denté
- Épaisseur des flancs latéraux : 6 mm
- Patins latéraux
- Rotor avec système de coupe linéaire
- Double vérin pour le mouvement du broyeur
- Déport latéral hydraulique
- Béquille de repos

Ø: 2-3 cm

OUTILS

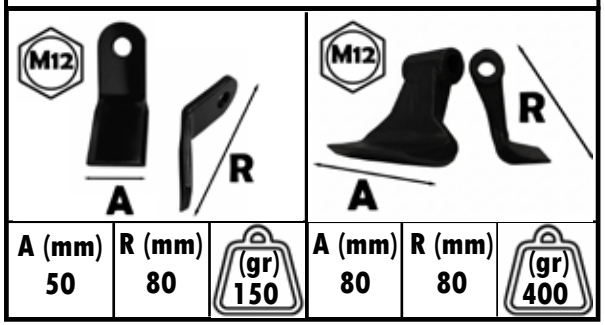

A (mm)	R (mm)	(gr)	A (mm)	R (mm)	(gr)
50	80	150	80	80	400

ATTELAGE TROIS POINTS

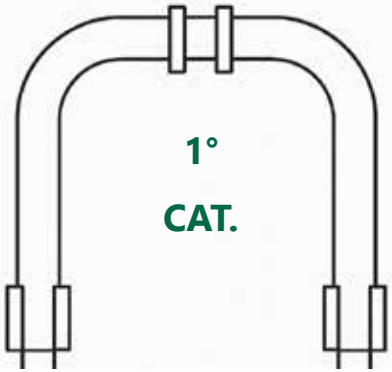

ØA 325 mm	ØB 110 mm	ØC 100 mm

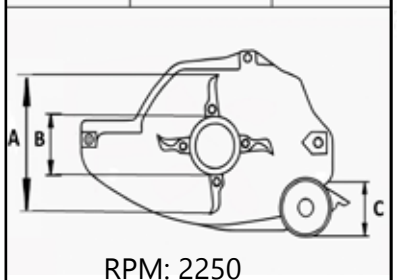

RPM: 2250

L= AGE 125: T-4X1700

L= AGE 145: T-4X1700

L= AGE 165: T-4X1700

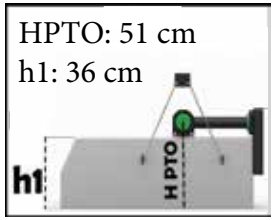

Mod.	M (cm)	N (cm)	O (cm)	P (cm)
AGE 125	64	62	167	41
AGE 145	84	62	187	41
AGE 165	104	62	207	41

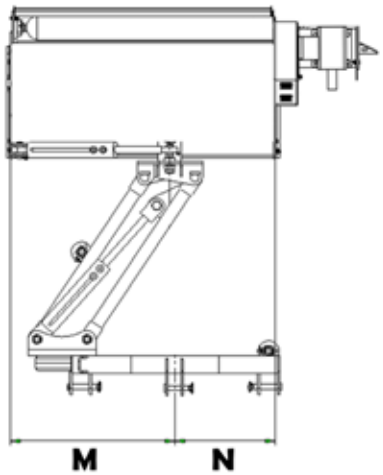

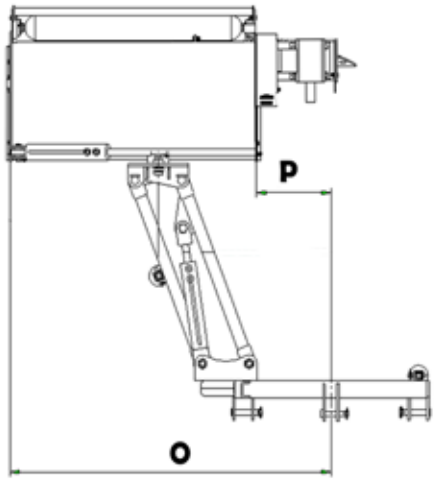

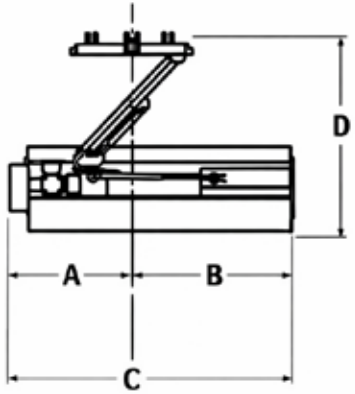

Mod.	Cod.	Largeur de travail (cm)	A (cm)	B (cm)	C (cm)	D (cm)	HP/Kw	Angle	Kg	Courroies	Lames	Marteaux
AGE 125	3.61.125	125	100	64	164	205	30-50 / 22-37	-55° e + 90°	265	3	42	21
AGE 145	3.61.145	145	100	84	185	205	30-50 / 22-37	-55° e + 90°	295	3	48	24
AGE 165	3.61.165	165	100	104	204	205	30-50 / 22-37	-55° e + 90°	325	3	54	27

AGD

BROYEUR LATÉRAL AVEC ÉVACUATION ARRIÈRE DU ROULEAU

GEO® Macchine Agricole

50-80 HP

Ø: 3-5 cm

- Boîtier d'engrenages en fonte avec roue libre intégrée
- Lubrification du boîtier : huile SAE 90
- Puissance de transmission applicable : 50 HP
- Rouleau arrière réglable en hauteur avec racleur de boue
- Tendeur de courroies réglable
- Contre-couteau denté
- Épaisseur des flancs latéraux : 8 mm
- Patins latéraux réglables
- Rotor avec système de coupe linéaire
- Éjection arrière après le rouleau
- Double vérin pour le mouvement du broyeur
- Déport latéral hydraulique avec système antichoc
- Béquille de repos
- Clapet anti-retour sur le vérin de levage
- Régulateurs de débit d'huile
- Protection avant par chaînes

OUTILS

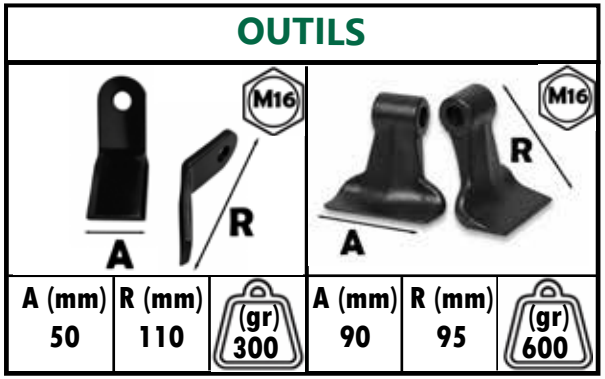

A (mm)	R (mm)	(gr)	A (mm)	R (mm)	(gr)
50	110	300	90	95	600

ATTELAGE TROIS POINTS

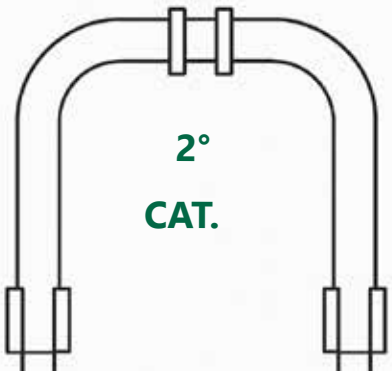

ÉVACUATION ARRIÈRE AU ROULEAU

ØA 355 mm	ØB 110 mm	ØC 100 mm

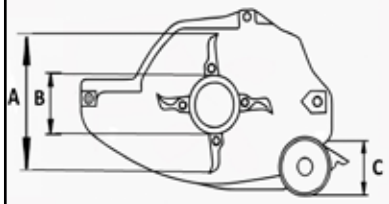

RPM: 2250

L= AGD 155: T-5X1700

L= AGD 175: T-5X1700

Anti-chocs

Système flottant

HPTO: 47 cm
h1: 35 cm

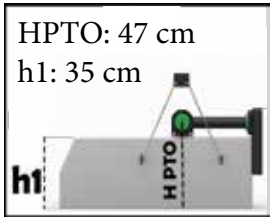

Mod.	M (cm)	N (cm)	O (cm)	P (cm)
AGD 155	95	62	194	38
AGD 175	115	62	215	38

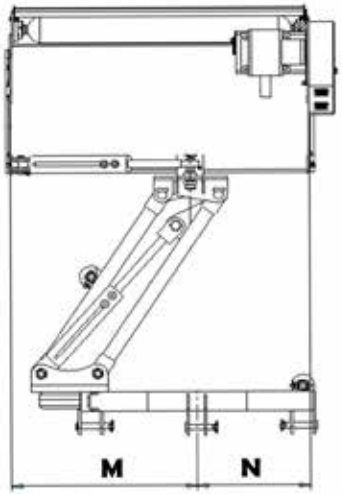

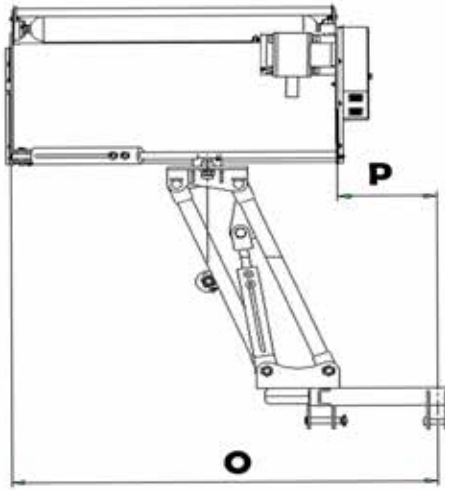

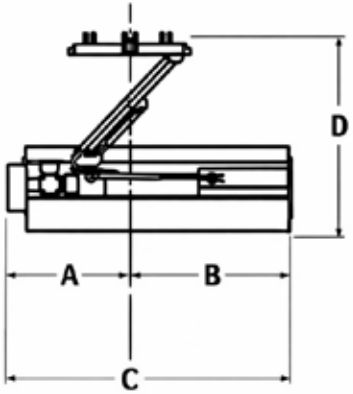

Mod.	Cod.	Largeur de travail (cm)	A (cm)	B (cm)	C (cm)	D (cm)	HP/Kw	Angle	Kg	Courroi-es	Lames	Marteaux
AGD 155	3.63.155	155	53	115	168	150	50-80 / 37-60	-55° e + 90°	380	4	48	24
AGD 175	3.63.175	175	74	115	189	150	50-80 / 37-60	-55° e + 90°	410	4	56	28

AGF

BROYEUR LOURD LATÉRAL / DÉBROUSSAILLEUSE

GEO® Macchine Agricole

50-80 HP

Ø: 4-5 cm

- Boîtier d'engrenages en fonte avec roue libre intégrée
- Boîtier externe
- Lubrification du boîtier : huile SAE 90
- Puissance de transmission applicable : 50 HP
- Rouleau arrière réglable en hauteur avec racleur de boue
- Tendeur de courroies réglable
- Épaisseur des flancs latéraux : 8 mm
- Patins latéraux réglables
- Rotor avec système de coupe linéaire
- Contre-couteau denté, fixé par boulons (remplaçable)
- Protection avant combinée avec chaînes et caoutchouc
- Double vérin pour le mouvement du broyeur
- Déport latéral hydraulique avec système antichoc
- Béquille de repos
- Clapet anti-retour sur le vérin de levage
- Système flottant sur le troisième point

OUTILS

A (mm)	R (mm)	(gr)
140	100	1200

ATTELAGE TROIS POINTS

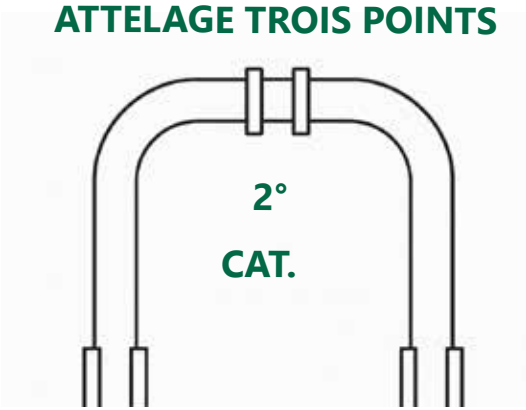

380	125	150
ØA mm	ØB mm	ØC mm

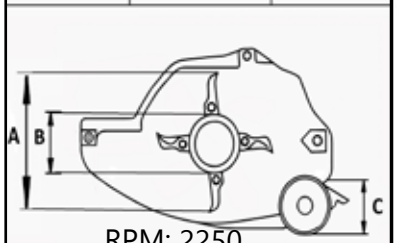

RPM: 2250

L=AGF 140: T-5x1700
L= AGF 160: T-5x1700
L= AGF 180: T-6x1700
L= AGF 200: T-6x1700
L= AGF 220: T-6X1700

Anti-chocs

Système flottant

Désaccouplement de sécurité

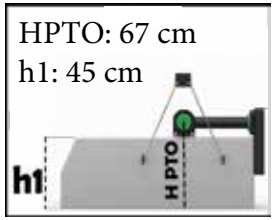

Mod.	M (cm)	N (cm)	O (cm)	P (cm)
AGF 140	94	47	235	93
AGF 160	114	47	255	93
AGF 180	134	47	275	93
AGF 200	154	47	295	93
AGF 220	164	58	284	62

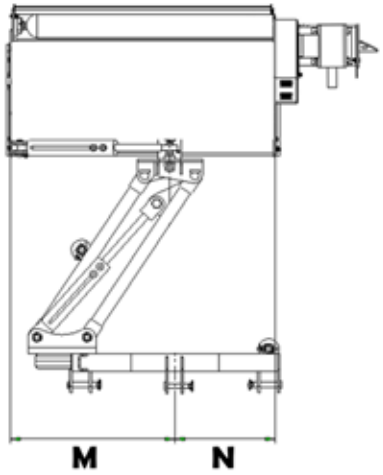

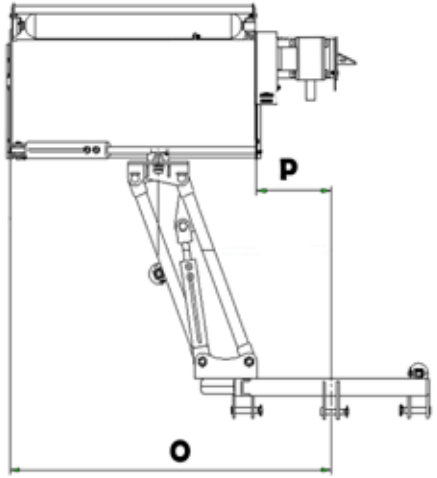

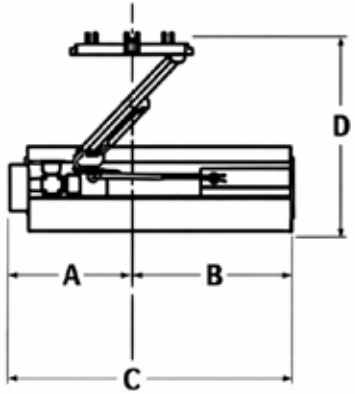

Mod.	Cod.	Largeur de travail (cm)	A (cm)	B (cm)	C (cm)	D (cm)	HP/kW	Angle	Kg	Courroies	Marteaux
AGF 140	3.37.140	140	86	94	180	158	50-80/37-60	.-55° e + 90°	550	3	12
AGF 160	3.37.160	160	86	114	200	158	50-80/37-60	.-55° e + 90°	590	3	14
AGF 180	3.37.180	180	86	134	220	158	50-80/37-60	.-55° e + 90°	640	3	16
AGF 200	3.37.200	200	86	154	240	158	50-80/37-60	.-55° e + 90°	680	4	18
AGF 220	3.37.220	220	96	164	260	158	50-80/37-60	.-55° e + 90°	710	4	22

AGFN

BROYEUR LOURD LATÉRAL / DÉBROUSSAILLEUSE

50-80 HP

- Boîtier d'engrenages en fonte avec roue libre intégrée
- Boîtier externe
- Lubrification du boîtier : huile SAE 90
- Puissance de transmission : 50 HP (140-180) / 80 HP (200-220)
- Rouleau arrière réglable en hauteur avec racleur de boue
- Tendeur de courroies réglable
- Épaisseur des flancs latéraux : 8 mm
- Patins latéraux réglables
- Rotor avec système de coupe hélicoïdal
- Contre-couteau denté
- Capot ouvrant pour faciliter l'entretien
- Double vérin pour le mouvement du broyeur
- Déport latéral hydraulique con système antichoc
- Béquille de repos
- Clapet anti-retour sur le vérin de levage
- Système flottant sur le troisième point
- Régulateur de débit

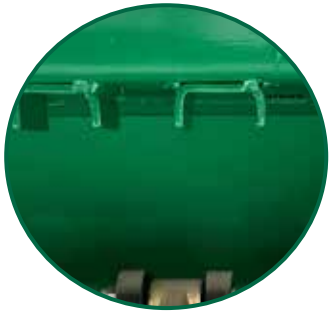

Ø: 4-6 cm

OUTILS

A (mm)	R (mm)	(gr)
140	100	1200

ATTELAGE TROIS POINTS

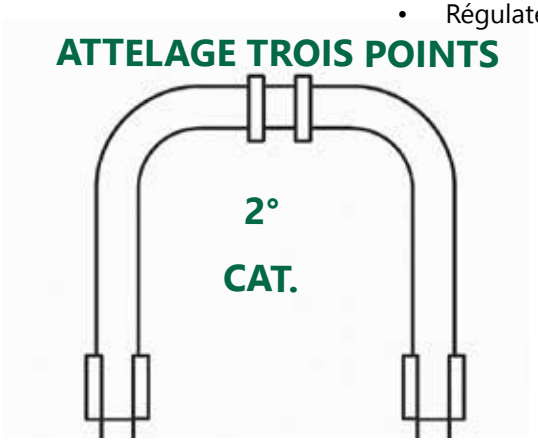

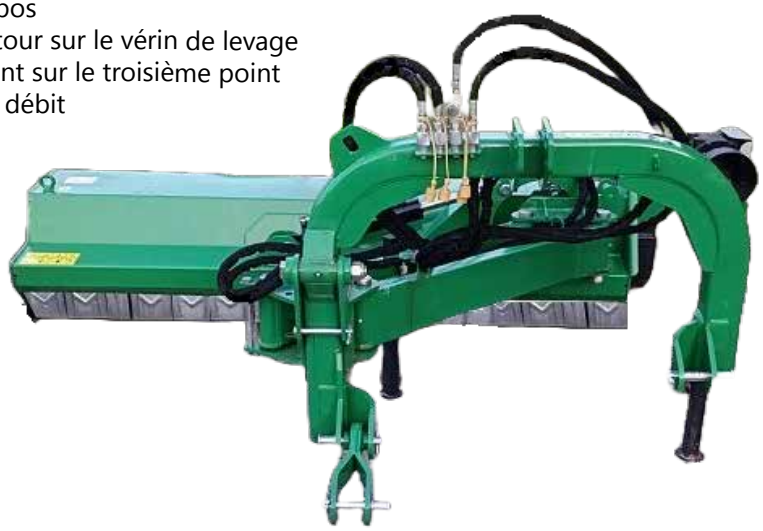

ØA 425 mm	ØB 170 mm	ØC 170 mm

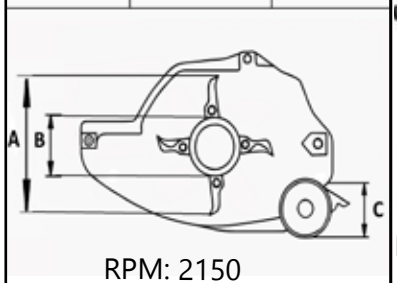

RPM: 2150

L=AGFN 140: T-5x1700
L= AGFN 160: T-5x1700
L= AGFN 180: T-6x1700
L= AGFN 200: T-6x1700
L= AGFN 220: T-6X1700

Anti-chocs

Système flottant

Désaccouplement de sécurité

HPTO: 65 cm
h1: 50 cm

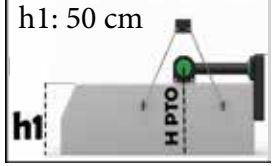

Mod.	M (cm)	N (cm)	O (cm)	P (cm)
AGFN 140	92	47	230	94
AGFN 160	102	47	250	94
AGFN 180	132	50	270	94
AGFN 200	149	50	290	91
AGFN 220	169	50	330	91

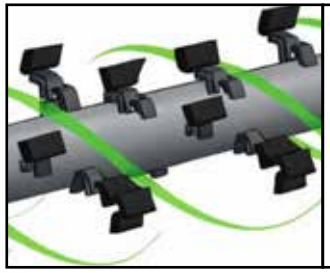

SYSTÈME DE COUPE HÉLICOÏDAL

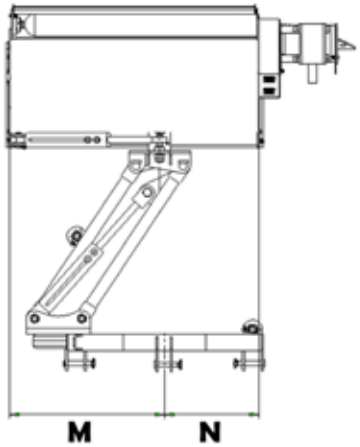

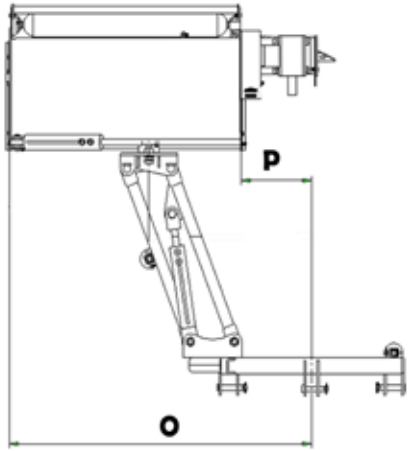

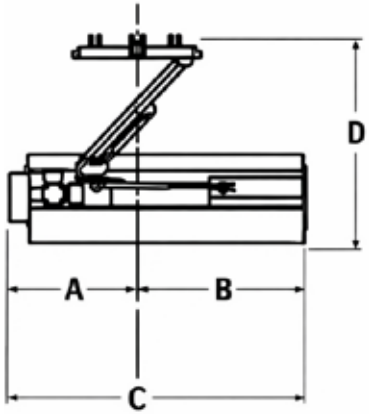

Mod.	Cod.	Largeur de travail (cm)	A (cm)	B (cm)	C (cm)	D (cm)	HP/Kw	Angle	Kg	Cour-roies	Marteaux
AGFN 140	3.37.140.3	140	98	92	190	166	50-80 / 37-60	.-55° e + 90°	568	4	12
AGFN 160	3.37.160.3	160	98	118	216	166	50-80 / 37-60	.-55° e + 90°	598	4	14
AGFN 180	3.37.180.3	180	98	132	230	166	50-80 / 37-60	.-55° e + 90°	654	4	16
AGFN 200	3.37.200.3	200	101	149	250	166	50-80 / 37-60	.-55° e + 90°	698	5	18
AGFN 220	3.37.220.3	220	101	169	270	166	50-80 / 37-60	.-55° e + 90°	728	5	22

AM
BROYEUR À BRAS

GEO® Macchine Agricole

25-60 HP

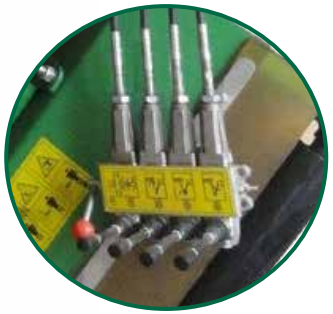

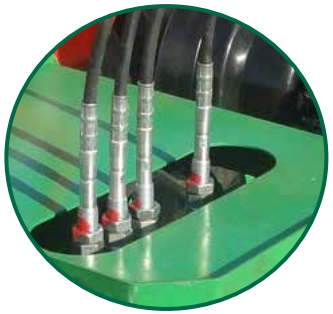

- Réservoir indépendant 60 L
- Pompe en fonte 25 cm³
- Moteur 11 cc
- Commandes par câbles flexibles
- Double sens de rotation
- Tête flottante 60-80-100 cm
- Transmission directe au rotor
- Tendeurs
- Filtre oléohydraulique sur le retour
- Béquilles de repos
- Tête avec couteaux sur manilles
- Carter de protection du rotor

Ø: 1-2 cm

OUTILS

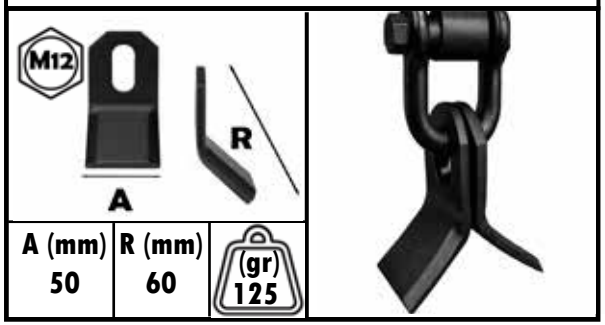

ATTELAGE TROIS POINTS

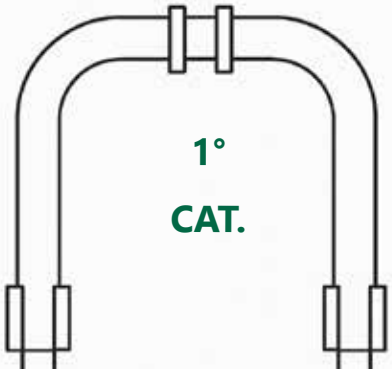

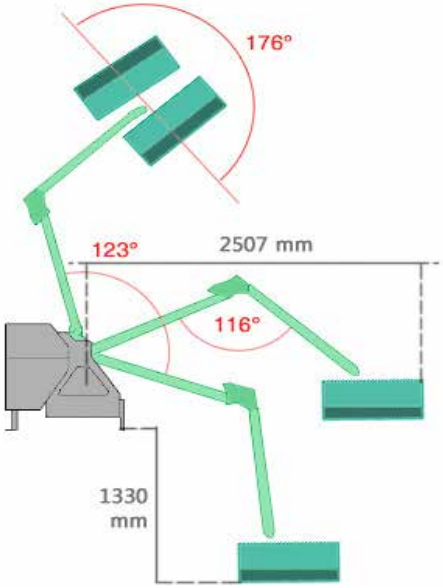

ØA 265 mm	ØB 78 mm	ØC 100 mm

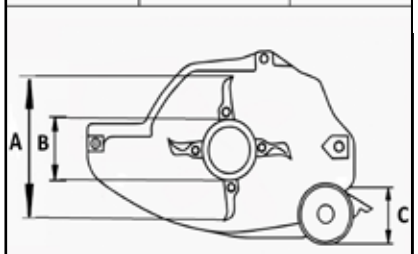

RPM: 2250

L= AM 60: T-4X1000

L= AM 80: T-4X1000

L= AM 100: T-4X1000

60 cm

80 cm

100 cm

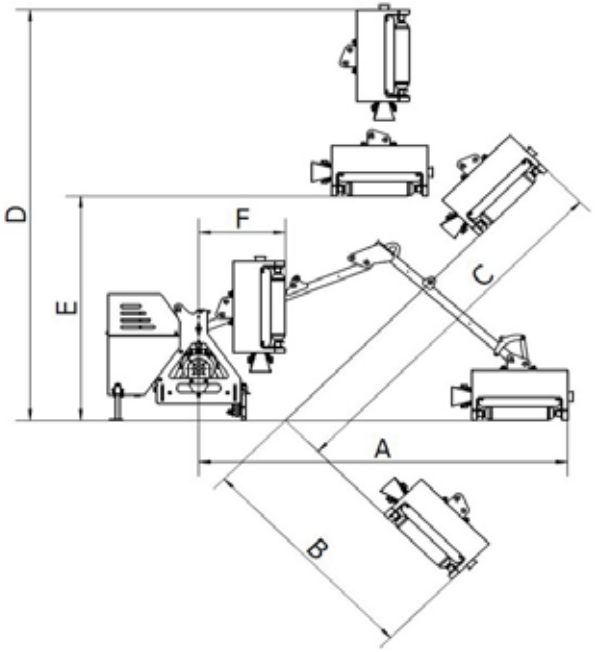

HPTO: 35 cm

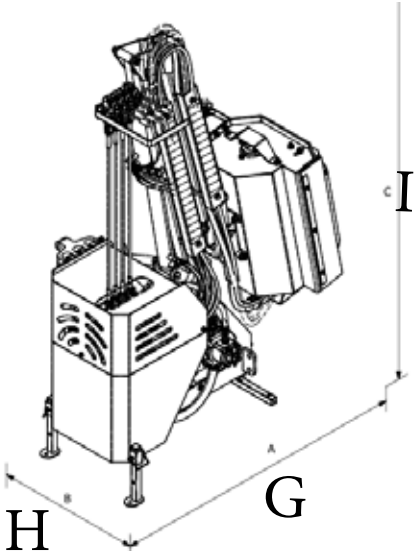

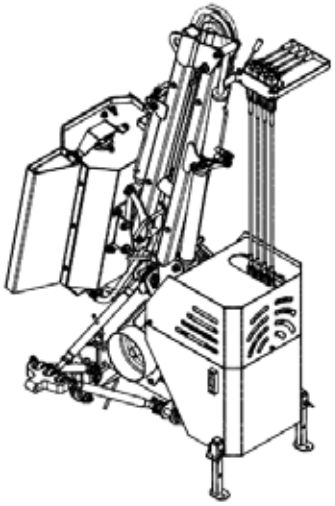

AM	A (cm)	B (cm)	C (cm)	D (cm)	E (cm)	F (cm)
AM60	255,5	163	256,5	298,5	163	60
AM80	275,5	183	276,5	318,5	163	60
AM100	295,5	203	296,5	338,5	163	60

Mod.	Cod.	Largeur de travail (cm)	G (cm)	H (cm)	I (cm)	Tête (cm)	Angle de levage	Kg	Capacité d'huile	Lames
AM 60	3.90.60	60	125	95	209	60	176°	260	55	24
AM 80	3.90.80	80	125	95	209	80	176°	290	55	32
AM 100	3.90.100	100	125	95	209	100	176°	320	55	40

AM 125
BROYEUR À BRAS

GEO® Macchine Agricole

50-70 HP

- Réservoir indépendant 135 L
- Pompe en fonte 41 cm^3
- Moteur 26 cc
- Commandes par câbles flexibles
- Double sens de rotation
- Tête flottante 105 cm
- Tendeurs
- Filtre oléohydraulique sur le retour
- Béquilles de repos
- Tête avec couteaux
- Échangeur de chaleur inclus
- Suspension mécanique sur le premier bras
- Transmission directe au rotor
- Carter de protection du rotor

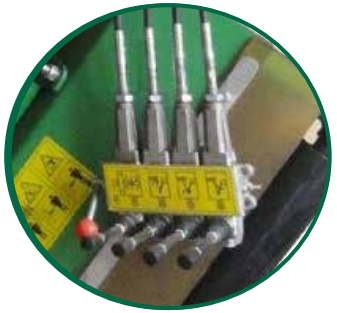

Ø: 1-2 cm

OUTILS

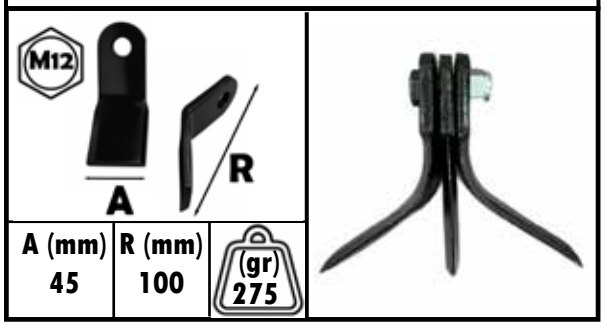

ATTELAGE TROIS POINTS

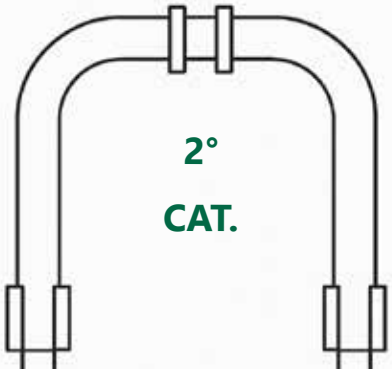

ØA 365 mm	ØB 86 mm	ØC 108 mm

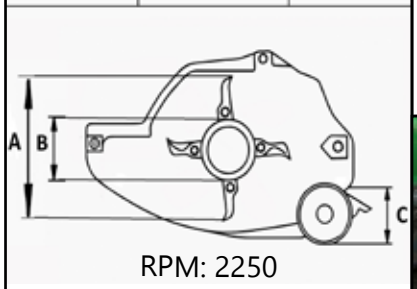

RPM: 2250

L= AM 125: T-5X1000

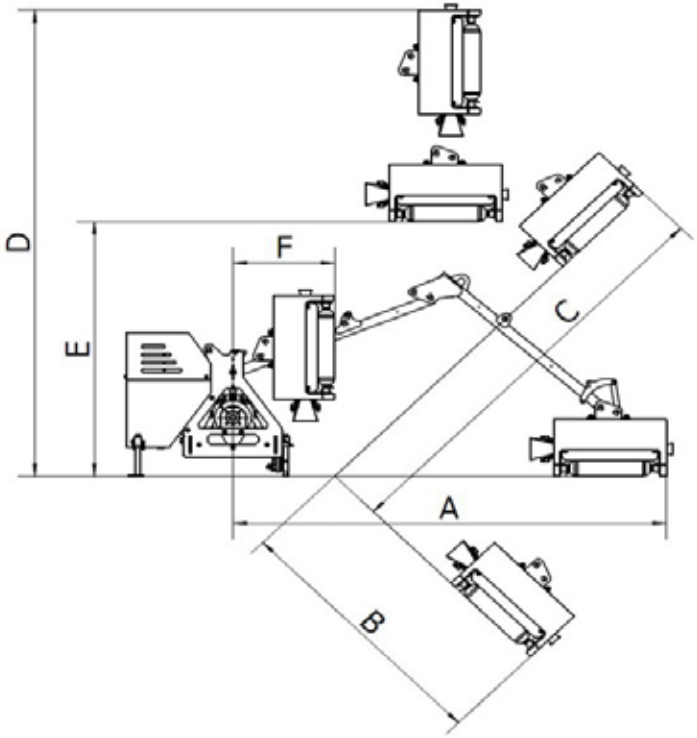

HPTO: 45 cm

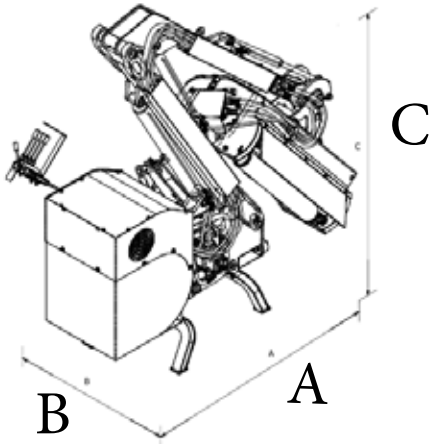

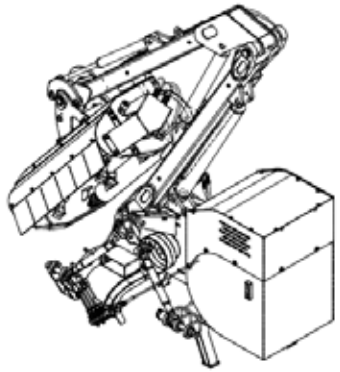

Mod.	A (cm)	B (cm)	C (cm)	D (cm)	E (cm)	F (cm)
AM 125	4519	3106	4550	4781	2550	921

Mod.	Cod.	Largeur de travail (cm)	A (cm)	B (cm)	C (cm)	Tête (cm)	HP/Kw	Angle de levage	Kg	Capacité d'huile	Lames
AM 125	3.91.125	105	125	56	249	105	50-70	176°	670	135	32

AMD

TAILLE-HAIES À BRAS

25-60 HP

- Réservoir indépendant 60 L
- Pompe en fonte 25 cm^3
- Moteur orbital 50 cc
- Commandes par câbles flexibles (o Téléflexibles)
- Double sens de rotation
- Tête de broyage 120-150-180 cm
- Tendeurs (o Stabilisateurs)
- Filtre oléohydraulique sur le retour
- Béquilles de repos

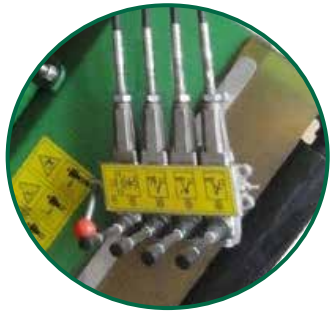

Ø: 2-3 cm

OUTILS

ATTELAGE TROIS POINTS

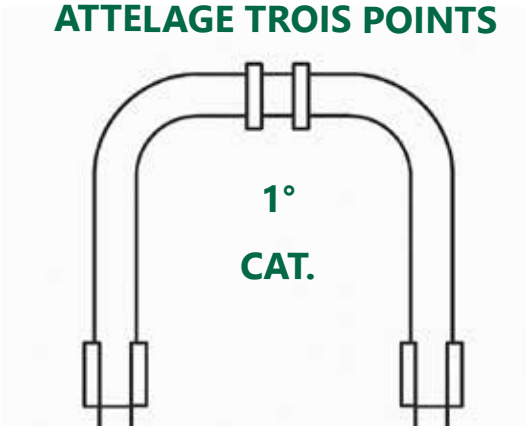

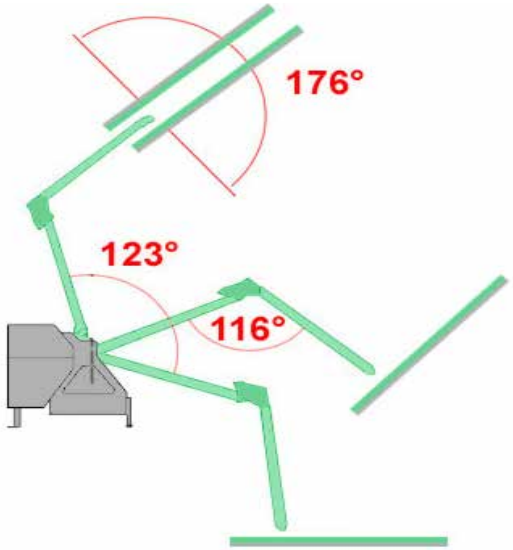

L= AMD 120: T-4X1000

L= AMD 150: T-4X1000

L= AMD 180: T-4X1000

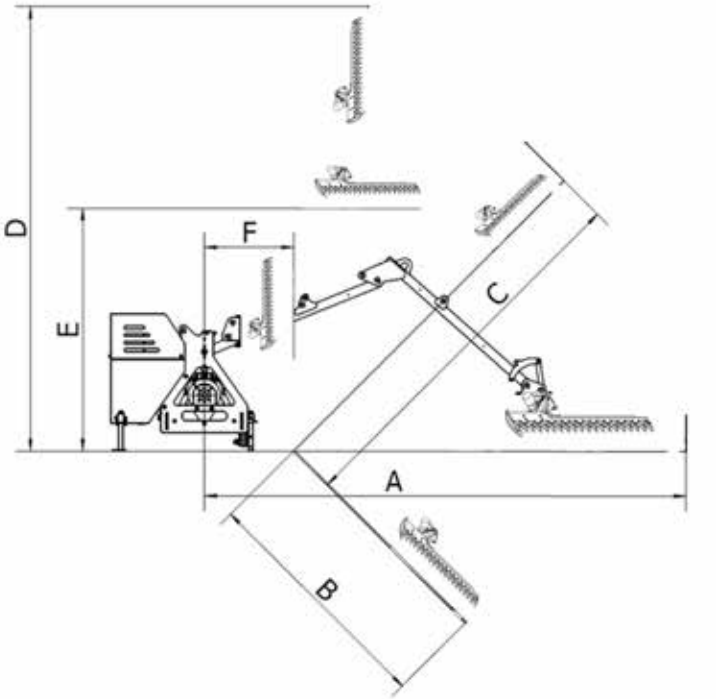

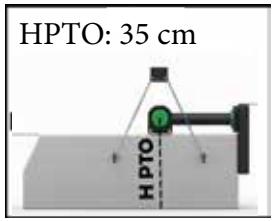

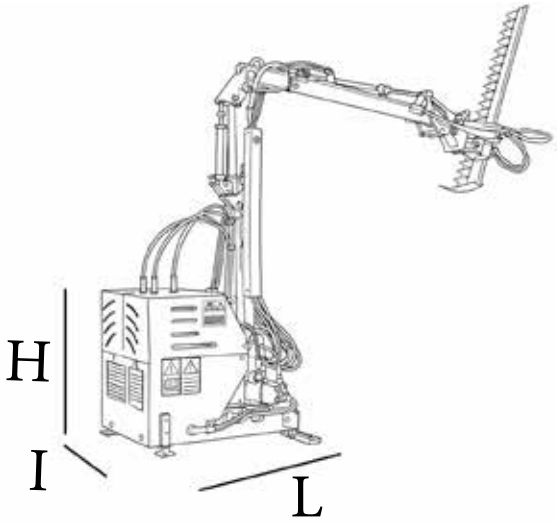

AMD	A (cm)	B (cm)	C (cm)	D (cm)	E (cm)	F (cm)
AMD 120	315,5	223	316,5	358,5	163	50
AMD 150	345,5	253	346,5	388,5	163	50
AM 180	375,5	283	376,5	418,5	163	50

Mod.	Cod.	Largeur de travail (cm)	I (cm)	L (cm)	H (cm)	Tête (cm)	HP/kW	Kg	Lt
AMD 120	3.10.120	120	125	95	209	120	25-60/18-44	217	55
AMD 150	3.10.150	150	125	95	209	150	25-60/18-44	254	55
AMD 180	3.10.180	180	125	95	209	180	25-60/18-44	288	55

BRC

TAILLE-HAIES À BRAS

15-50HP

- Positionnement de la machine : frontal et arrière
- Moteur orbital 50 cc
- Distributeur avec commandes
- Double sens de rotation
- Tête de broyage 120-150-180 cm
- Suspension mécanique sur le premier bras
- Débit hydraulique minimum 25 L/min
- Clapets anti-retour pilotés sur vérins (o Valves de blocage)

Ø: 2-3 cm

OUTILS

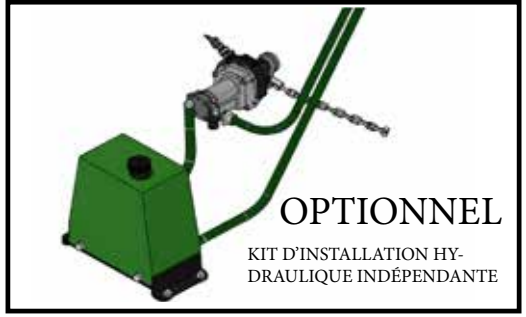

ATTELAGE TROIS POINTS

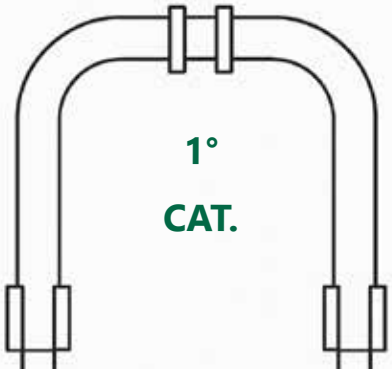

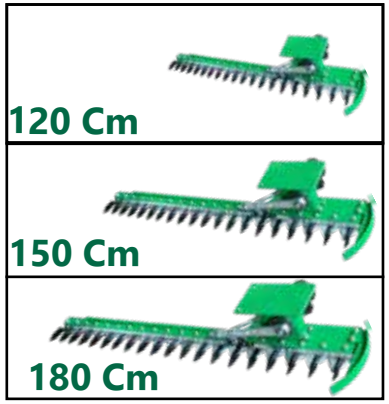

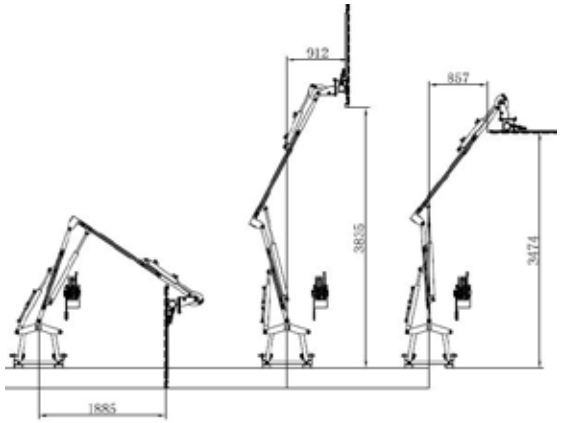

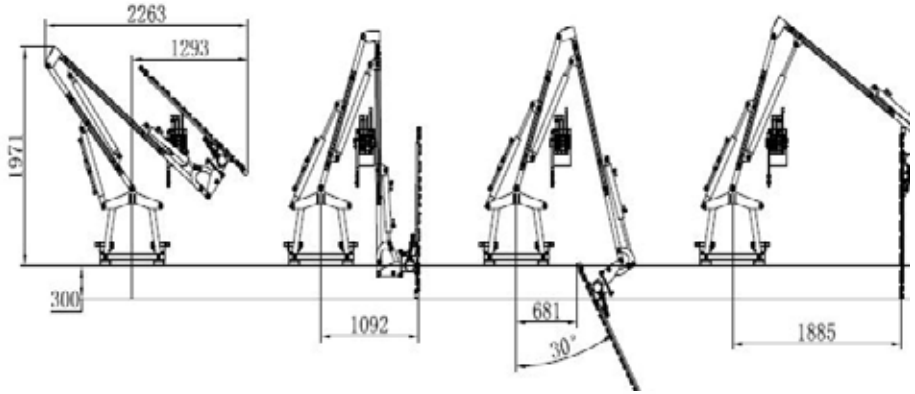

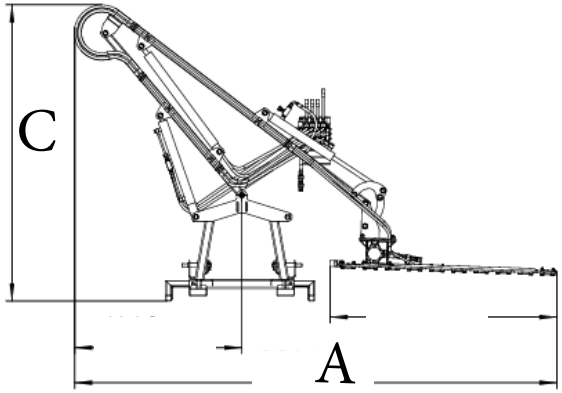

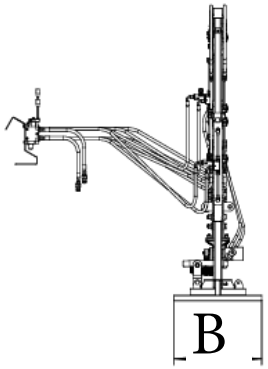

Mod.	Cod.	Largeur de travail (cm)	A (cm)	B (cm)	C (cm)	Tête (cm)	HP/Kw	Kg	L/min (min)
BRC 120	3.12	120	300	60	203	120	15-40	240	25
BRC 150	3.13	150	330	60	203	150	25-50	250	25
BRC 180	3.14	180	360	60	203	180	25-50	260	25

AM-T
TÊTE DE BROYEUR

- Moteur orbital 11 cc
- Double sens de rotation
- Tête de broyage 60-80-100 cm
- Débit hydraulique minimum 25 L/min
- Carter de protection moteur
- Rouleau autonivelant Ø 77 mm
- Rotor avec couteaux sur manilles

Ø: 1-2cm

OUTILS

A (mm)	R (mm)	(gr)
50	60	125

Mod.	Cod.	Largeur de travail (cm)	L/min	Kg	Lames
AM-T 60	3.95.60	60	30	62	24
AM-T 80	3.95.80	80	30	74	32
AM-T100	3.95.100	100	30	88	40

AMD-T
TÊTE DE TAILLE-HAIES

- Moteur orbital 50 cc
- Double sens de rotation
- Tête débroussailleuse 120-150-180 cm
- Débit hydraulique minimum 25 L/min
- Ressort anti-chocs réglable
- Plaque de fixation à 4 trous
- Patin latéral
- Couteau de contrôle fixe

Ø: 2-3 cm

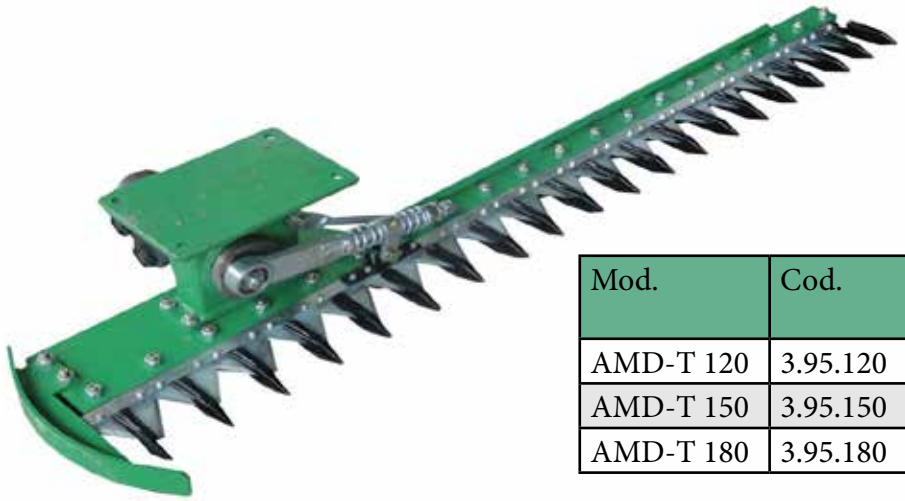

Mod.	Cod.	Largeur de travail (cm)	L/min	Kg
AMD-T 120	3.95.120	120	21	40
AMD-T 150	3.95.150	150	21	45
AMD-T 180	3.95.180	180	23	50

OUTILS

BJ

TAILLE-HAIES POUR CHARGEUR

- Moteur orbital 50 cc
- Double sens de rotation
- Tête de broyage 120-150-180 cm
- Débit hydraulique minimum 25 L/min
- Béquilles de repos
- Régulateurs de débit
- Électrovanne 12 V pour sélecteur hydraulique
- Déport latéral mécanique
- Attelage universel Euro I / En option: Attelage 3 points
- Attelage sur fourches de chariot élévateur

Ø: 2-3 cm

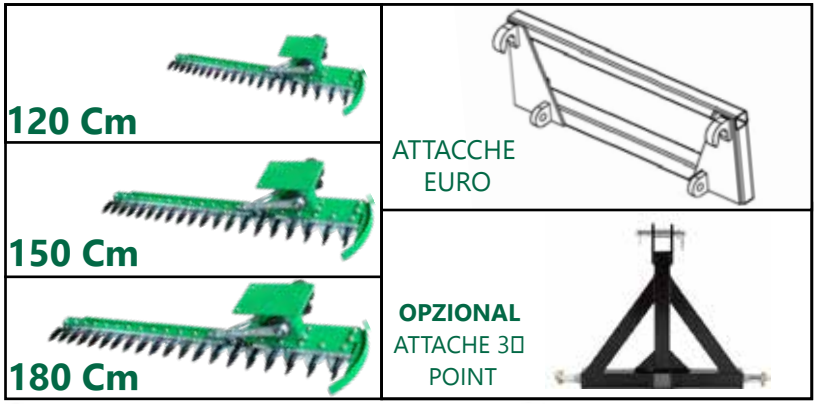

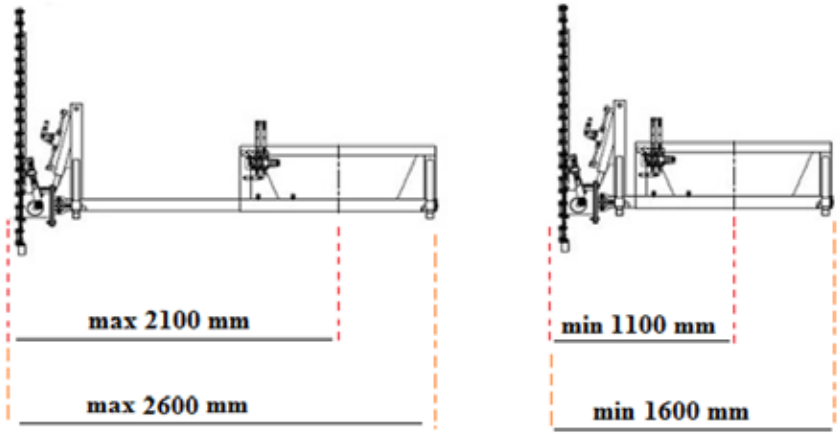

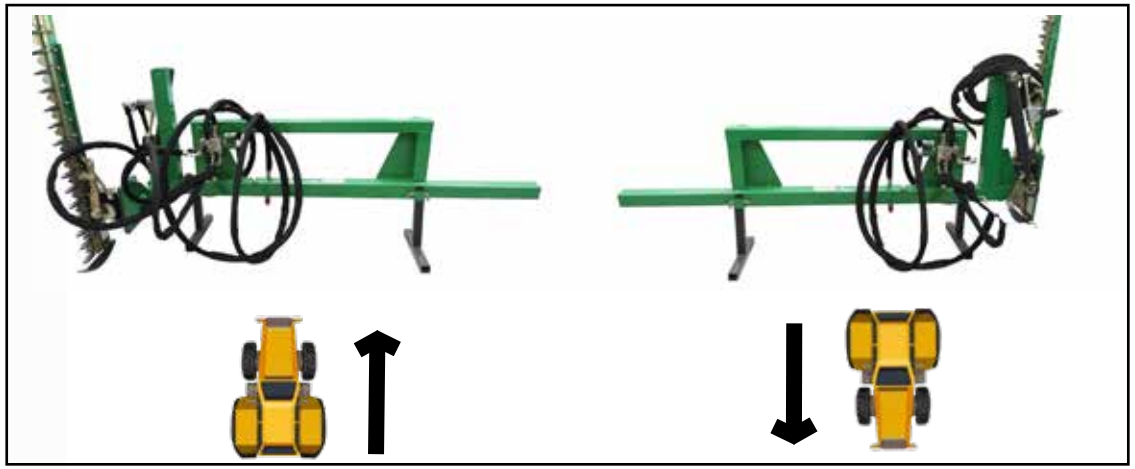

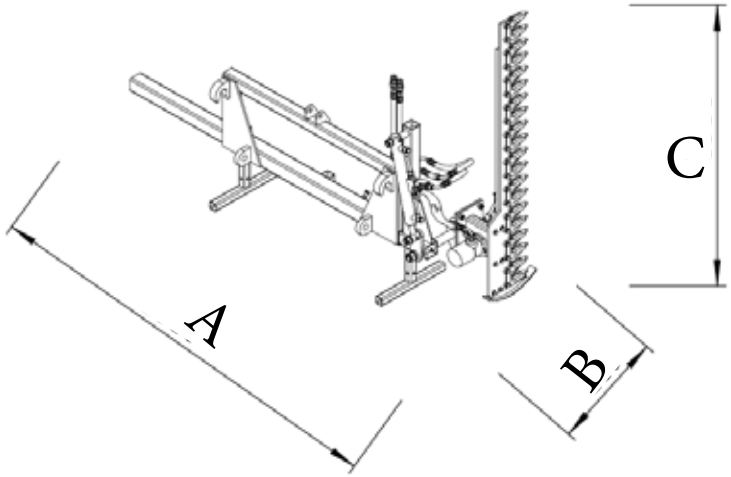

Mod.	Cod.	Longueur de barre (cm)	Inclinaison	A (cm)	B (cm)	C (cm)	Kg	L/min
BJ 120	19.13.120	120	-50° | +90°	208	61	126	152	30
BJ 150	19.13.150	150	-50° | +90°	208	61	156	162	30
BJ 180	19.13.180	180	-50° | +90°	208	61	186	172	30

KM100

PLATEAU DE TONTE GALVANISÉ

GEO® Macchine Agricole

20-40 HP

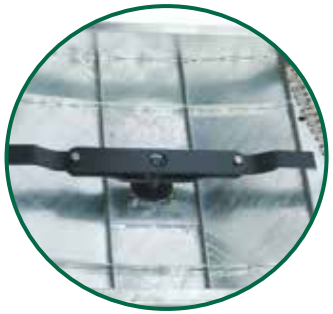

- Boîte de vitesses robustes en fonte
- Tondeuse à axe vertical
- Structure galvanisée
- Parois avant et arrière à chaînes
- Lames latérales
- Paire de lames articulées
- Troisième point flottant
- Huile conseillée SAE90 ou EP00

OUTILS

ATTELAGE TROIS POINTS

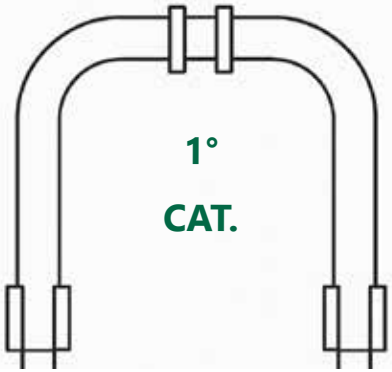

L= KM100 115: T-4X1000

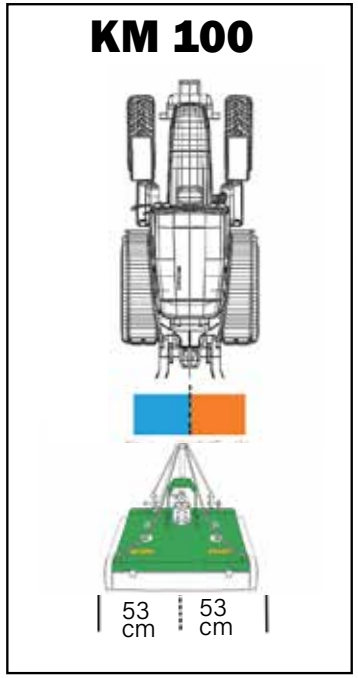

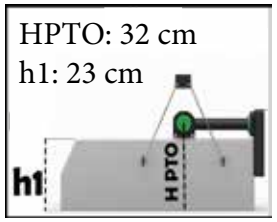

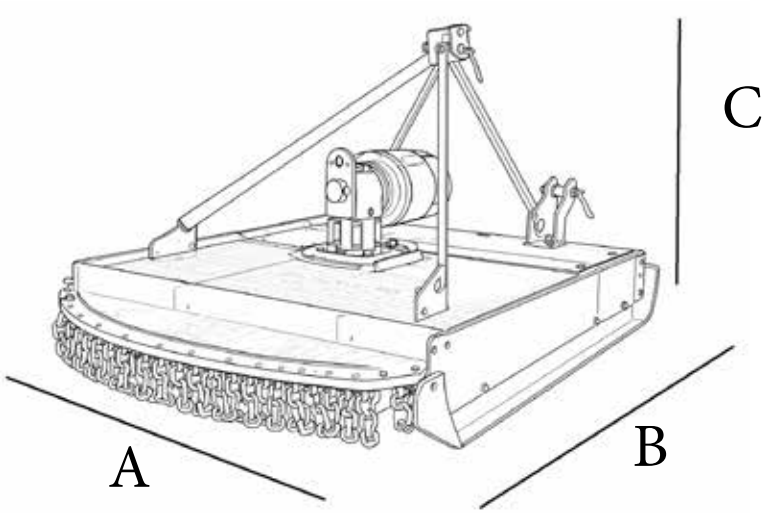

Mod.	Cod.	Largeur de travail (cm)	A (cm)	B (cm)	C (cm)	HP/Kw	Kg	Lames
KM100	6.11.100	100	106	104	132	20-40 / 14-29	122	2

TM
TONDEUSE À AXE VERTICAL

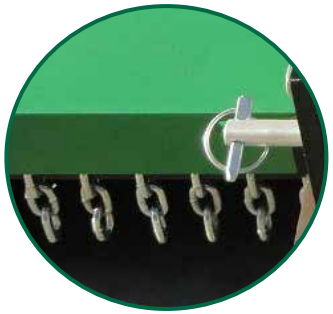

- Boîte de vitesses robustes en fonte
- Tondeuse à axe vertical
- Parois arrière à chaînes
- Lames latérales réglables
- Paire de lames articulées
- Troisième point articulé
- Huile conseillée SAE90
- Roue de support arrière pivotante

OUTILS

ATTELAGE TROIS POINTS

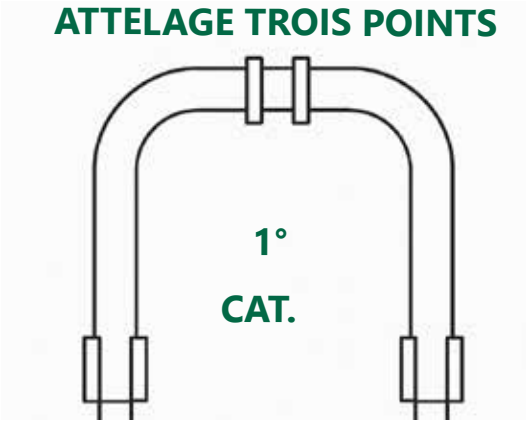

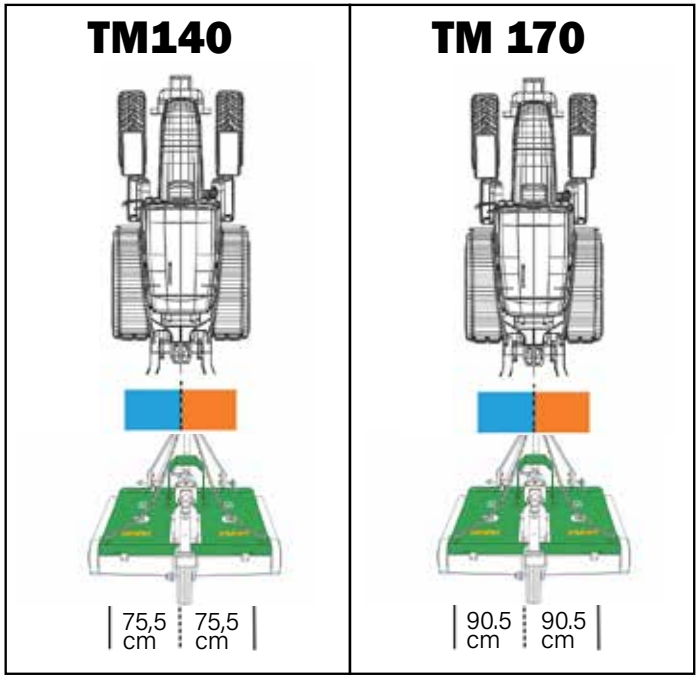

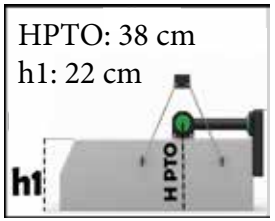

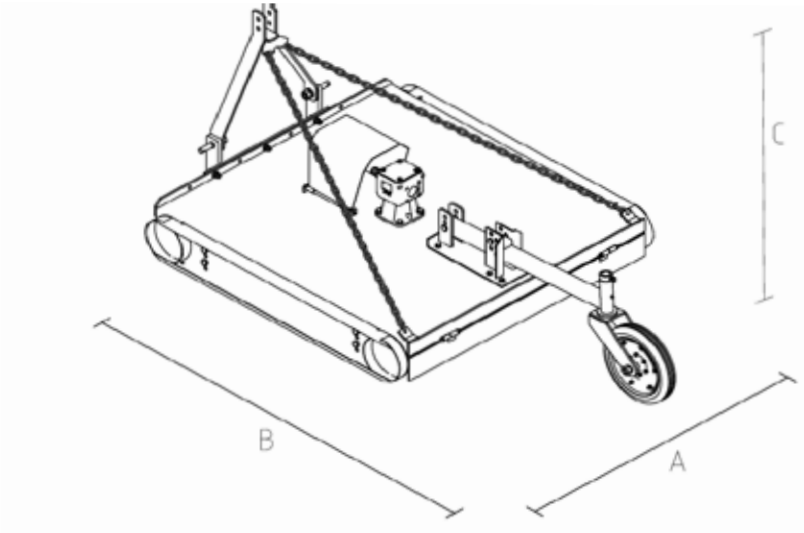

Mod.	Cod.	Largeur de travail (cm)	A (cm)	B (cm)	C (cm)	HP/Kw	Lames	Kg	Lames pivotantes
TM 140	7.12.140	140	151	246	95	30-50 / 22-37	2	240	2
TM 170	7.12.170	170	181	276	95	30-50 / 22-37	2	260	2

DM SILVER

PLATEAU DE TONTE GALVANISÉ AVEC ROUES PIVOTANTES

GEO® Macchine Agricole

14-50 HP

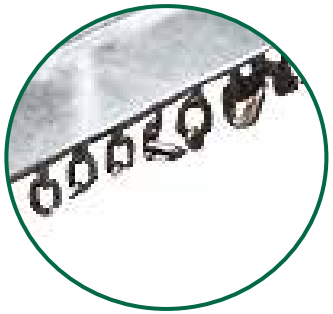

- Châssis galvanisé renforcé
- Boîte de vitesses robustes en fonte
- Roues pivotantes réglables en hauteur
- 2 Courroies crantées haute résistance
- Hauteur de coupe 2,5-10 cm
- Hauteur de coupe réglable via bagues des roues
- Châssis renforcé 4 mm
- Fourche porte-roue emboutie
- Chaînes arrière
- Point de graissage centralisé
- Huile conseillée SAE90
- Troisième point flottant

OUTILS

ATTELAGE TROIS POINTS

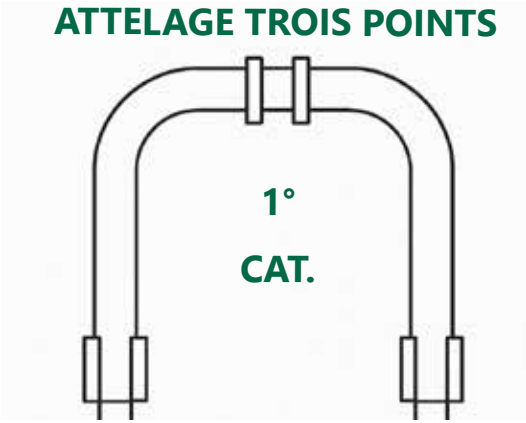

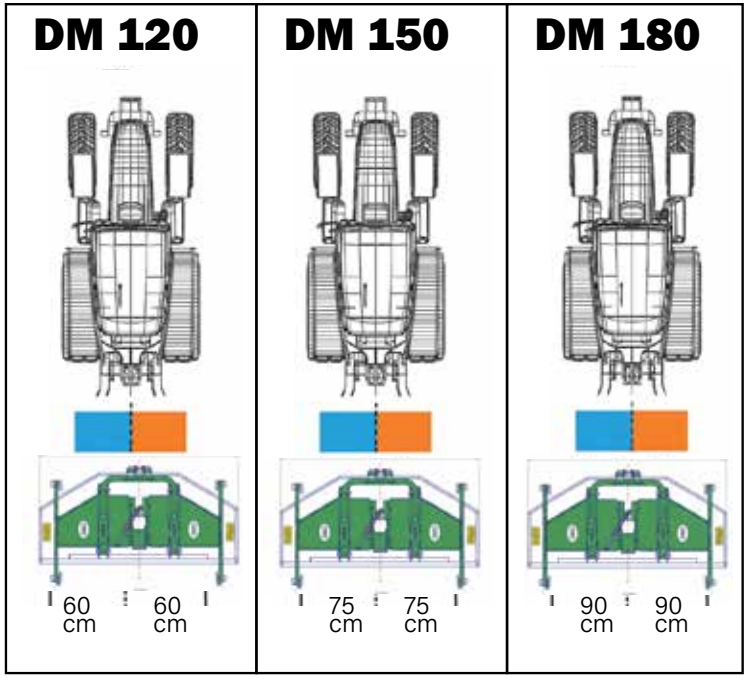

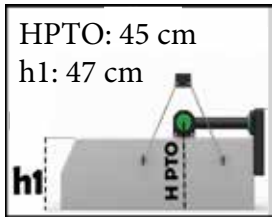

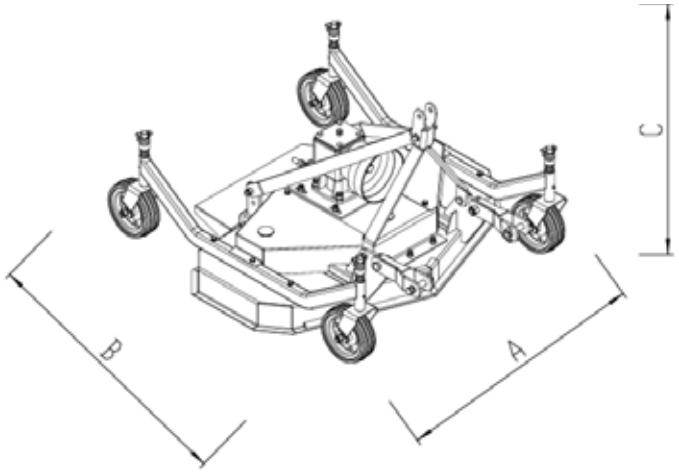

Mod.	Cod.	Largeur de travail (cm)	A (cm)	B (cm)	C (cm)	HP/Kw	Kg	Diamètre du rotor	Lames
DM 120 Silver	16.17.120	120	126	140	84	14-40/10-30	195	8x21/ 3x8	3
DM 150 Silver	16.18.150	150	156	150	84	14-40/10-30	220	8x21/ 3x8	3
DM 180 Silver	16.19.180	180	186	150	84	14-15/10-37	250	8x21/ 3x8	3

DM 210N

PLATEAU DE TONTE GALVANISÉ AVEC ROUES PIVOTANTES

GEO® Macchine Agricole

40-70 HP

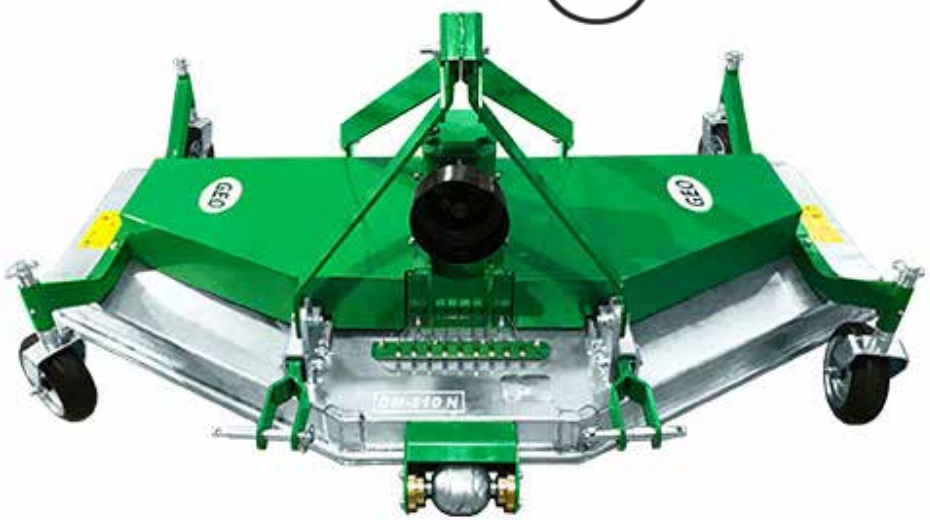

- Châssis galvanisé renforcé
- Boîte de vitesses robuste en fonte
- Roues pivotantes réglables en hauteur avec ressorts
- 2 Courroies crantées haute résistance
- Hauteur de coupe 10-24-30-40-70 mm
- Hauteur de coupe réglable via bagues des roues
- Châssis renforcé 4 mm
- Fourche porte-roue emboutie
- Parois arrière
- Point de graissage centralisé
- Huile conseillée SAE90
- Troisième point flottant
- Roulette avant de support

OUTILS

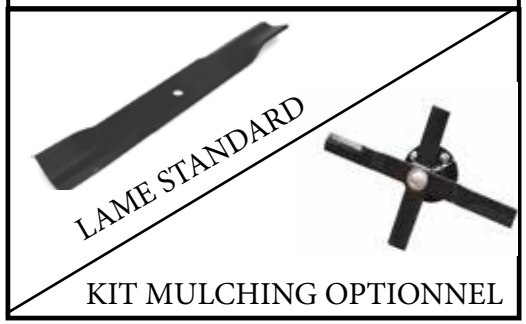

ATTELAGE TROIS POINTS

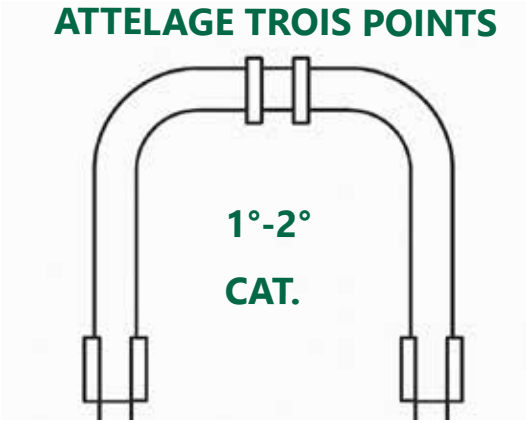

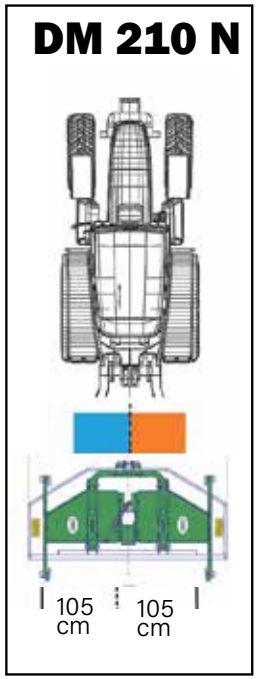

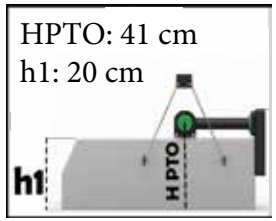

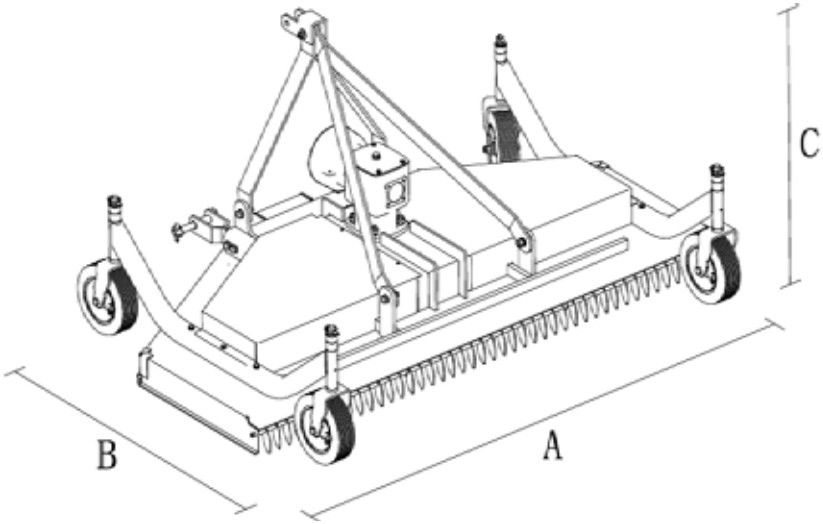

Mod.	Cod.	Largeur de travail (cm)	A (cm)	B (cm)	C (cm)	HP/Kw	Kg	Lames
DM 210N	6.14.210.1	210	219	157	93	40-70/29-52	352	5

DM3 210

PLATEAU DE TONTE AVEC DÉPORT HYDRAULIQUE

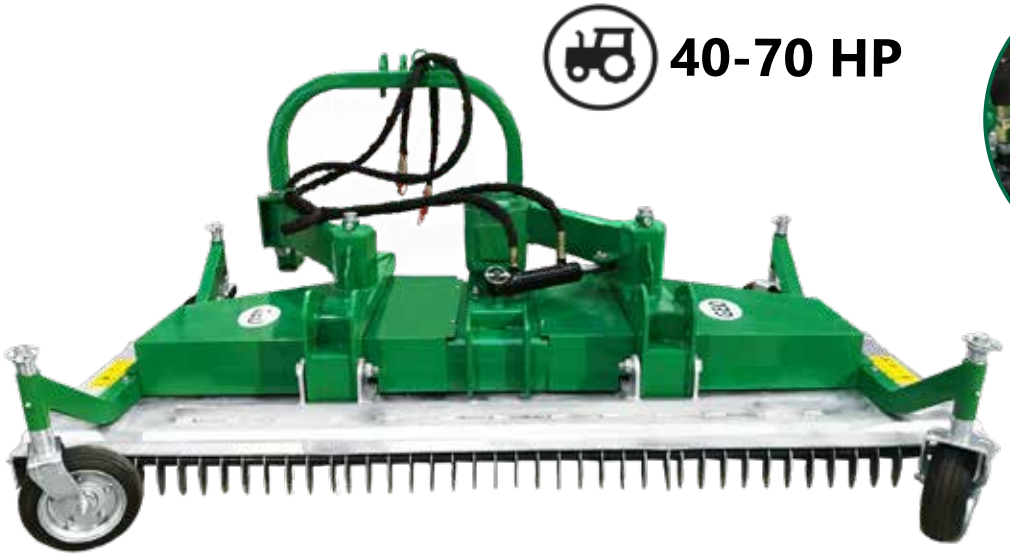

40-70 HP

- Châssis galvanisé renforcé
- Boîte de vitesses robuste en fonte
- Roues pivotantes réglables en hauteur avec ressorts
- 2 Courroies crantées haute résistance
- Hauteur de coupe 10-24-30-40-70 mm
- Hauteur de coupe réglable via bagues des roues
- Châssis renforcé 4 mm
- Fourche porte-roue emboutie
- Parois arrière
- Évacuation arrière
- Piston hydraulique de déport
- Déport hydraulique de 60 cm
- Point de graissage centralisé
- Huile conseillée SAE90
- Roulette avant de support

OUTILS

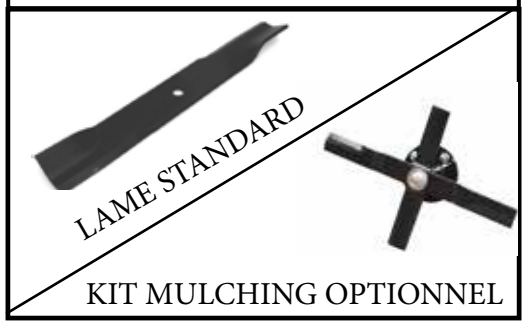

ATTELAGE TROIS POINTS

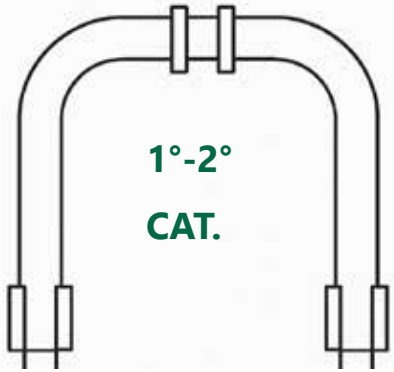

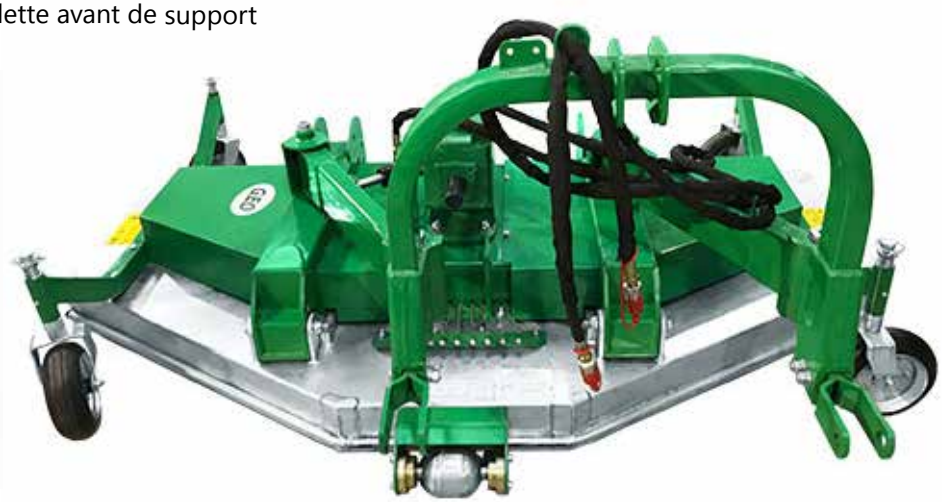

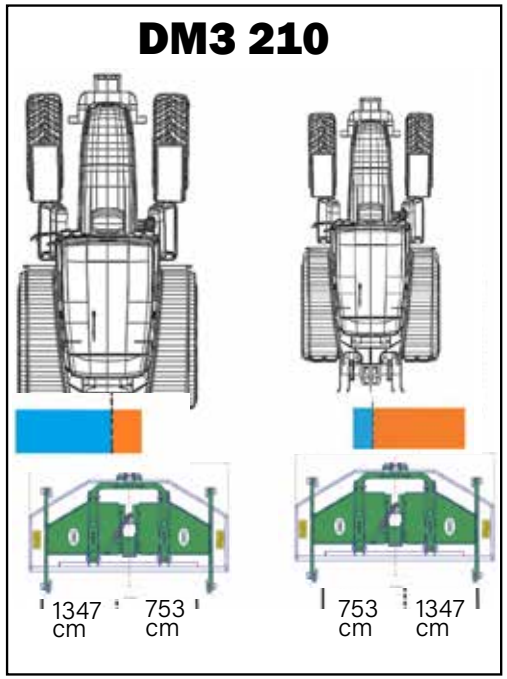

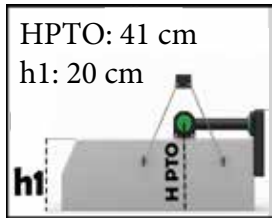

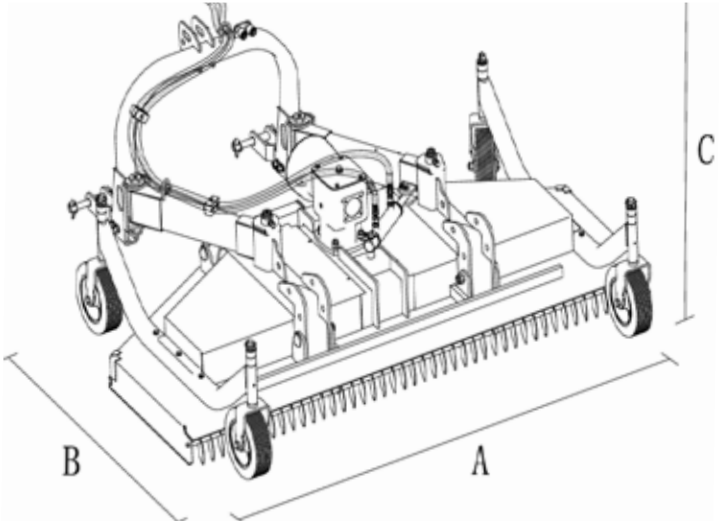

Mod.	Cod.	Largeur de travail (cm)	A (cm)	B (cm)	C (cm)	HP/Kw	Kg	Lames
DM3 210	6.12.210	210	219	175	90	40-70/29-52	440	5

DISK 650

DISQUE HYDRAULIQUE AVEC CHÂSSIS À TROIS POINTS

GEO® Macchine Agricole

35-85 HP

- Moteur hydraulique GR2 14cc
- Ressort anti-choc avec réglage manuel
- Ressort de réglage de l'inclinaison
- Disque de 650 mm
- Débit hydraulique minimum 25 L/min
- Roues en fer
- Pied de support
- Déport latéral hydraulique
- Double lame pivotante
- Réglage en hauteur avec système flottant (20 cm)

OUTILS

ATTELAGE TROIS POINTS

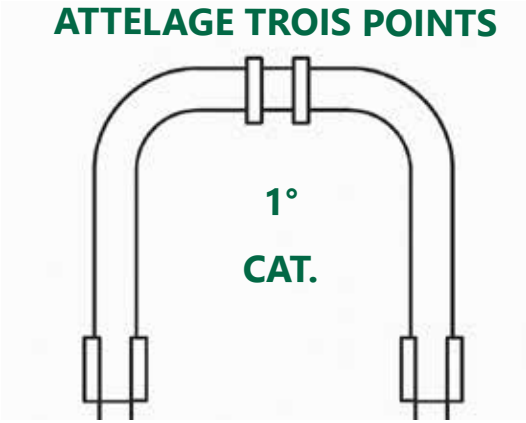

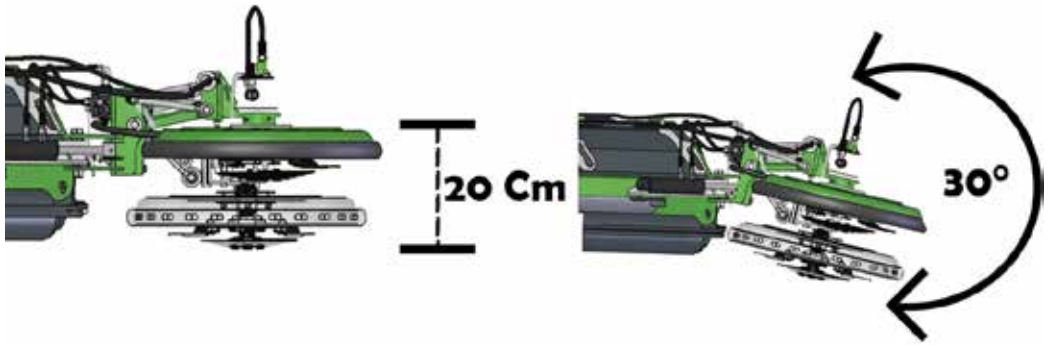

Caractéristique	Unité métrique
Largeur de coupe	650,0 mm
Poids	46 kg
Vitesse de rotation des lames	2300 tr/min @ t 30 L
Débit d'huile optimal	30 L/min Max

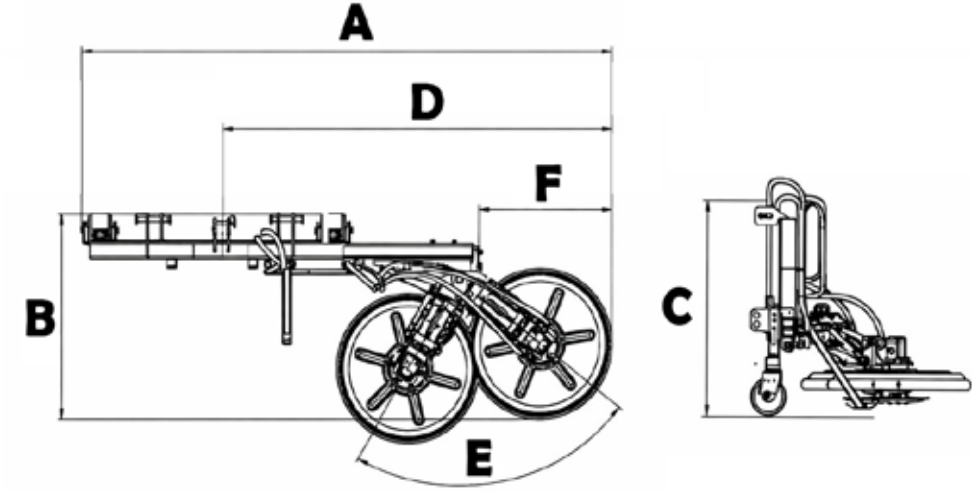

Mod.	Cod.	Diamètre du disque Ø	A (cm)	B (cm)	C (cm)	D (cm)	E (°)	F (cm)	Lames
DISK 650	21.650	65 cm	214	95	94	150-193	83°	66	2

GB

PLATEAU DE TONTE À DISQUE

25-60 HP

- Boîte de vitesses robustes en fonte
- Roues pivotantes réglables en hauteur
- 3 Courroies crantées haute résistance
- Hauteur de coupe 10-24-30-40-70 mm
- Hauteur de coupe réglable via bagues des roues
- Châssis renforcé 4 mm
- Parois avant à chaîne
- Évacuation arrière
- Disque inter-rangs diamètre 650 mm
- Ressort mécanique réglable
- Huile conseillée SAE90
- Rouleau arrière réglable
- Portes ouvrables pour graissage
- Bras flottants

OUTILS

ATTELAGE TROIS POINTS

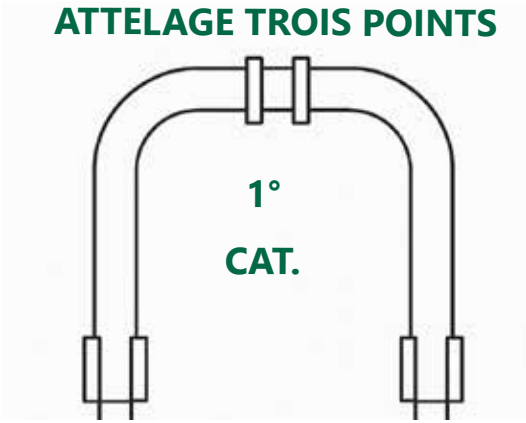

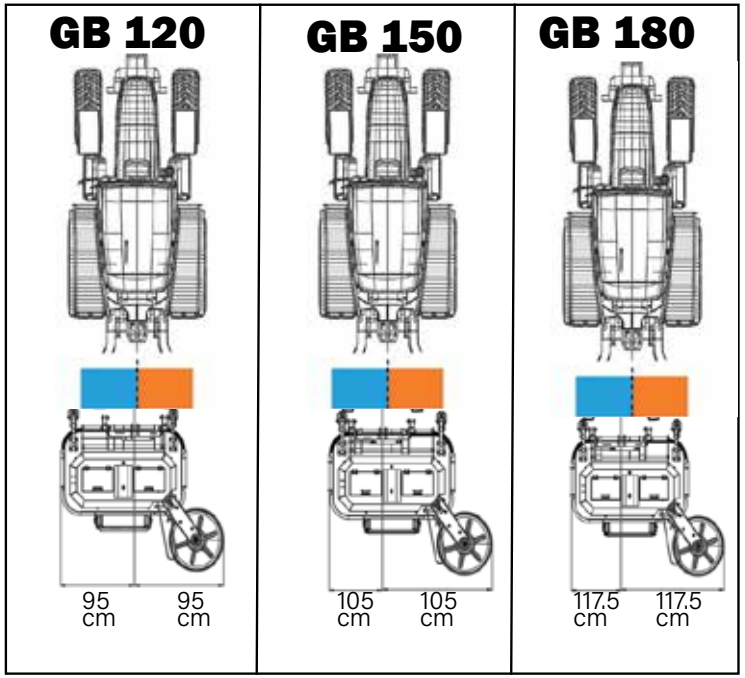

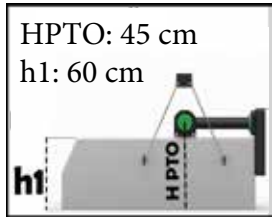

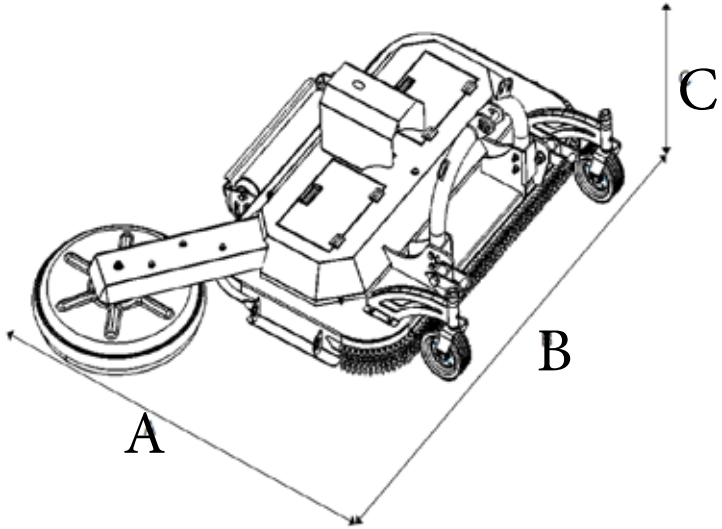

Mod.	Cod.	Largeur de travail (cm)	A (cm)	B (cm)	C (cm)	Ø (mm)	HP/Kw	Kg	Lames
GB 120	21.120	115	183	190	74	65	25-50 / 18-37	210	6+2
GB 150	21.150	145	184	210	74	65	25-50 / 18-37	240	6+2
GB 180	21.180	175	185	235	74	65	30-60 / 22-45	270	6+2

GBH

PLATEAU DE TONTE À DISQUE AVEC DÉPORT HYDRAULIQUE

25-60 HP

- Boîte de vitesses robuste en fonte
- Roues pivotantes réglables en hauteur
- 3 Courroies crantées haute résistance
- Hauteur de coupe 10-24-30-40-70 mm
- Hauteur de coupe réglable via bagues des roues
- Châssis renforcé 4 mm
- Parois avant à chaîne
- Évacuation arrière
- Piston hydraulique de déport de 30 cm
- Disque inter-rangs diamètre 650 mm
- Ressort mécanique réglable
- Huile conseillée SAE90
- Rouleau arrière réglable
- Portes ouvrables pour graissage
- Bras flottants

OUTILS

ATTELAGE TROIS POINTS

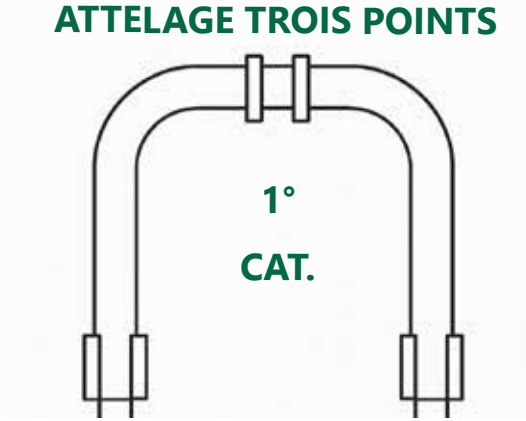

L= GBH 150: T-4X1000

L= GBH 180: T-4X1000

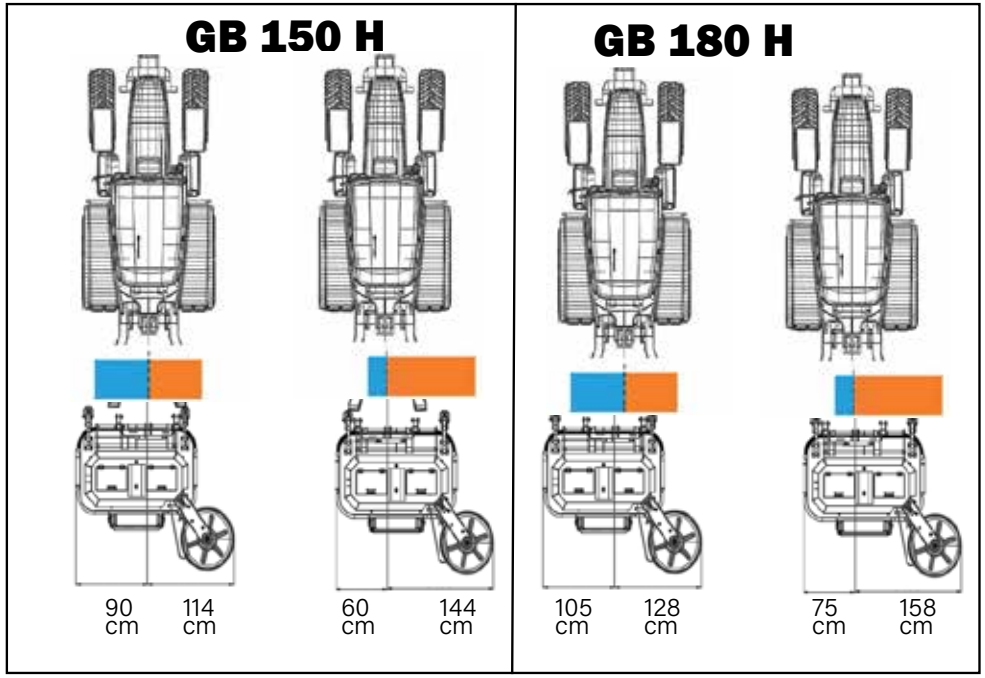

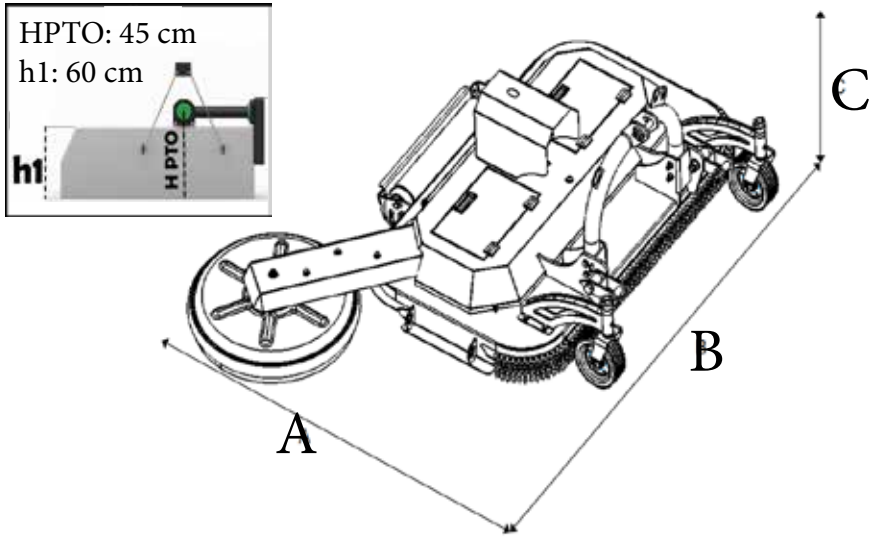

Mod.	Cod.	Largeur de travail (cm)	A (cm)	B (cm)	C (cm)	Ø (mm)	HP/Kw	Kg	Lames
GB 150 H	21.150H	145	182	209	74	65	25-50 / 18-37	266	6+2
GB 180 H	21.180H	175	180	237	74	65	30-60 / 22-45	286	6+2

GB 120 DD

PLATEAU DE TONTE FIXE AVEC DOUBLE DISQUE À RESSORT

30-80 HP

- Boîte de vitesses robuste en fonte
- Roues pivotantes réglables en hauteur
- 4 Courroies crantées haute résistance
- Hauteur de coupe 10-24-30-40-70 mm
- Hauteur de coupe réglable via bagues des roues
- Châssis renforcé 4 mm
- Parois avant à chaîne
- Évacuation arrière
- Piston hydraulique de déport
- Double disque inter-rangs diamètre 650 mm
- Disque inter-rangs avec ressort mécanique réglable
- Huile conseillée SAE90

OUTILS

ATTELAGE TROIS POINTS

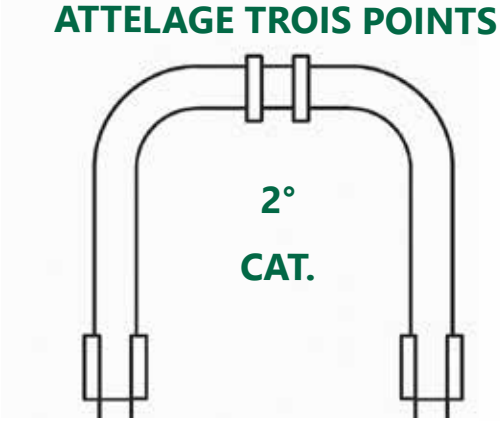

L= GB 120 DD: T-4X1000

L= GB 150 DD: T-4X1000

L= GB 180 DD: T-4X1000

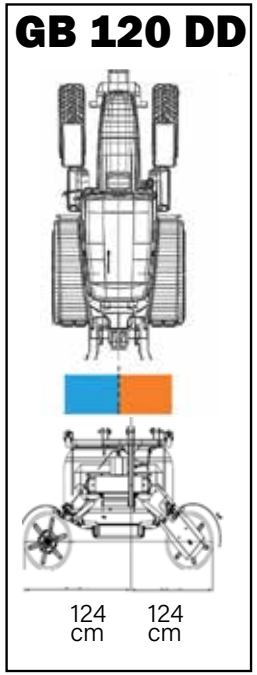

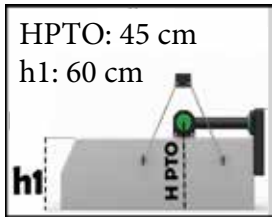

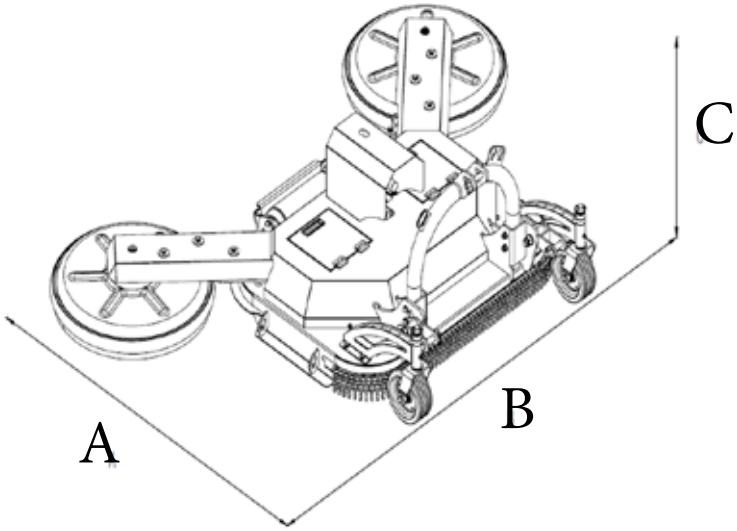

Mod.	Cod.	Largeur de travail (cm)	A (cm)	B (cm)	C (cm)	2 x Ø (mm)	HP/Kw	Kg	Lames
GB 120 DD	21.120DD	120	174	248	74	65	30-80 / 22-59	318	6+2+2

GB 150/180 DD

PLATEAU DE TONTE À DOUBLE DISQUE AVEC CAPTEUR HYDRAULIQUE

30-80 HP

- Boîte de vitesses robuste en fonte
- Roues pivotantes réglables en hauteur
- 4 Courroies crantées haute résistance
- Hauteur de coupe 10-24-30-40-70 mm
- Hauteur de coupe réglable via bagues des roues
- Châssis renforcé 4 mm
- Parois avant à chaîne
- Évacuation arrière
- Piston hydraulique de déport de 35 cm
- Double disque inter-rangs diamètre 650 mm
- Disque inter-rangs avec capteur hydraulique
- Nécessite 4 prises hydrauliques
- Huile conseillée SAE90

OUTILS

ATTELAGE TROIS POINTS

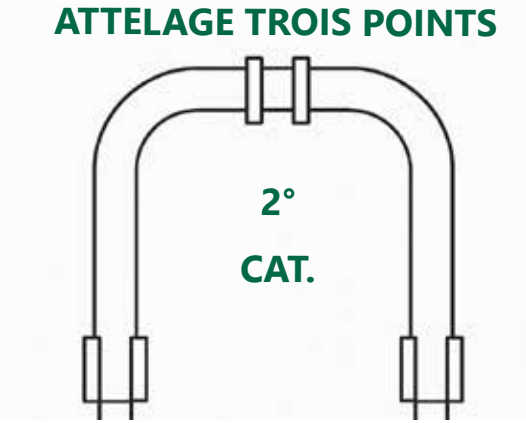

L= GB 120 DD: T-4X1000

L= GB 150 DD: T-4X1000

L= GB 180 DD: T-4X1000

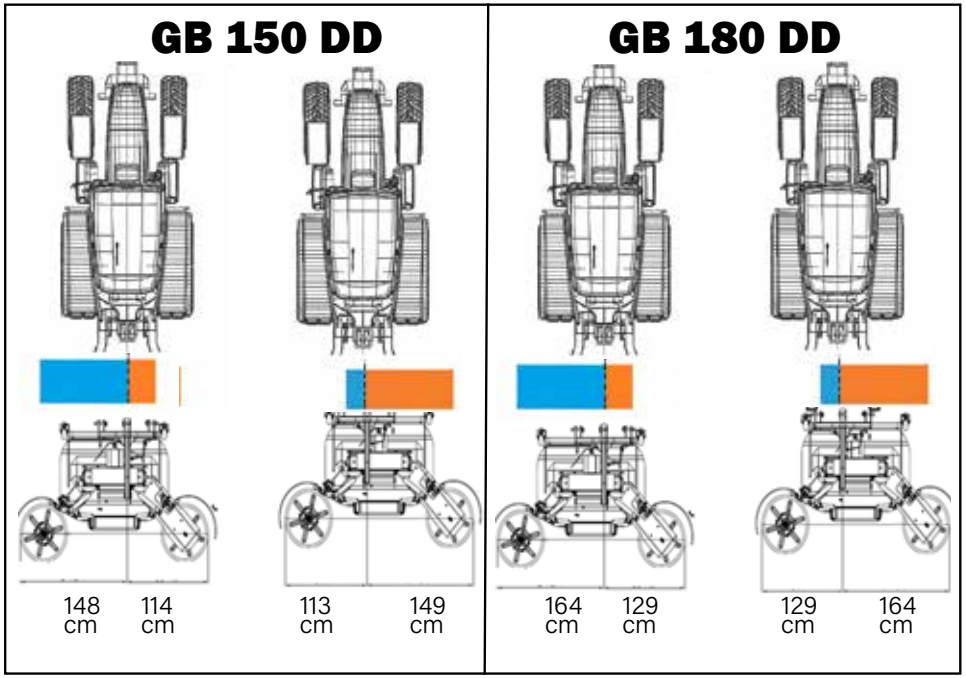

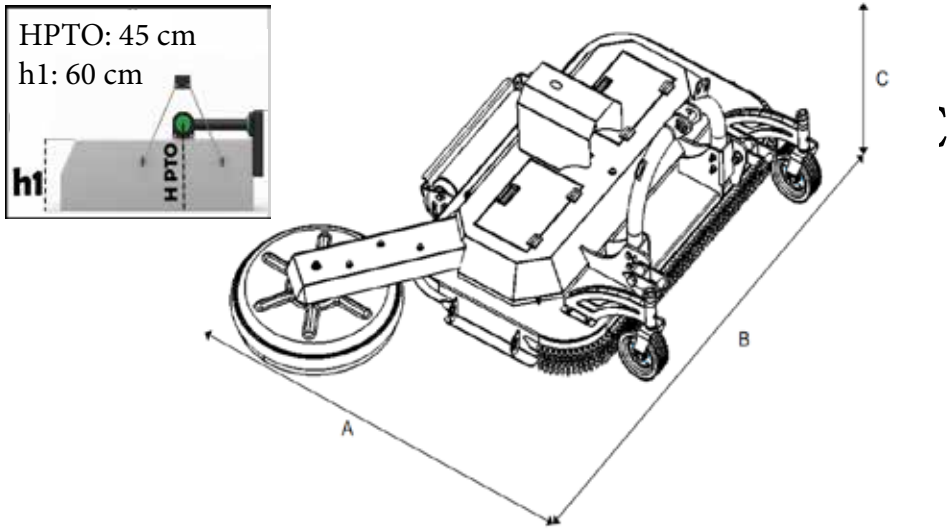

Mod.	Cod.	Largeur de travail (cm)	A (cm)	B (cm)	C (cm)	2 x Ø (mm)	HP/Kw	Kg	Lames
GB 150 DD	21.150HDD	150	159	263	26	65	30-80 / 22-59	433	6+2+2
GB 180 DD	21.180HDD	180	181	293	29	65	30-80 / 22-59	460	6+2+2

EMAIL
info@geo-agric.com

WEBSITE
www.geo-agric.com

PHONE
Tel. +39 0141877368